«ԽՈՅԱՆՔ» ՍՊԸ

Լիցենզիա N-ՔՊԼ 001379, 1-ին դաս

ՀՀ կրթության, գիտության, մշակույթի և սպորտի նախարարություն։
Պայմանագիր՝ N ՀՀԿԳՄՍՆԳՀԾՁԲ-24/84

ԱՇԽԱՏԱՆՔԱՅԻՆ ՆԱԽԱԳԻԾ

«Երևանի պարարվեստի պետական քոլեջ» ՊՈԱԿ-ի
վերանորոգման աշխատանքների նախագծանախահաշվային
փաստաթղթերի մշակման ծառայություններ

Գիրք-5 Ներքին ջրամատակարարում և ջրահեռացում, Տաք
ջրամատակարարում, Ինքնաշխատ հրդեհաշիջման համակարգ։

Համաձայնեցված է՝

՝___________________

_______ ___________________________2025թ

«ԽՈՅԱՆՔ» ՍՊԸ.

Տնօրեն՝ Է. Հովսեփյան

ՆԳՃ՝ Է. Հովսեփյան

Հրազդան 2025թ

ԱՇԽԱՏԱՆՔԱՅԻՆ ԳԾԱԳՐԵՐԻ ԱՄՓՈՓԱԳԻՐ

N.	ԱՆՎԱՆՈՒՄ	Թերթ
1.	Ընդհանուր դրույթներ	ԻՅ-01
2.	Աշխատանքային ծավալներ	ԻՅ-02
3.	Սխեմատիկ գծագրեր	ԻՅ-03
4.	Ավտոմատ սպրինկլերային հրդեհաշիջման տեղադրում	ԻՅ-04
5.	Պոմպային կայանքի կտրվածքներ	ԻՅ-05
6.	Խողովակի ամրեցման հանգույցներ	ԻՅ-06
7.	Հատակագիծ -3.600 նիշով: Ինքնաշխատ հրդեհաշիջում	ԻՅ-07
8.	Հատակագիծ 0.000 նիշով: Ինքնաշխատ հրդեհաշիջում	ԻՅ-08
9.	Հատակագիծ +3.600 նիշով: Ինքնաշխատ հրդեհաշիջում	ԻՅ-09
10.	Հատակագիծ +7.200 նիշով: Ինքնաշխատ հրդեհաշիջում	ԻՅ-10

ԸՆԴՀԱՆՈՒՐ ԲԱՑԱՏՐԱԳԻՐ

Երևանի պարարվեստի պետական քոլեջի հակահրդեհային ջրամատակարարման աշխատանքային նախագիծը մշակվել է համաձայն ճարտարապետա-շինարարական գծագրերի, տեխնոլոգիական առաջադրանքի և ՀՀ տարածքում գործող շինարարական նորմերի և կանոնների:
Պետական քոլեջի հակահրդեհային ջրամատակարարումն ապահովելու համար նկուղային -1-ին հարկում` -3.60 նիշում, նախատեսված է պոմպակայան, որտեղ տեղադրված է երկաթբետոնե բաք 6100x4100x2200(H) չափերով և V=25.0x2.2=55.0մ^3 ծավալով:
Պոմպակայանում նախատեսված է մեկ խումբ պոմպային կայանք` բաղկացած երեք պոմպերից, նախատեսված` ինքնաշխատ հրդեհաշիջման և հրշեջ ծորակների սպասարկման համար, որոնցից մեկը հիմնական է մյուսը պահեստային, իսկ երրորդը` ժոկոյ պոմպն է մեմբրանային բաքով, որը նախատեսված է համակարգի ճնշման կորուստները կարգավորելու համար:Պոմպային կայանքն ունի հետևյալ պարամետրերը` Q=70մ^3/ժամ, H=30մ, N=35կՎտ, 380Վ: Պոմպակայանում նախատեսված է նաև դրենաժային պոմպ մեկը աշխատող, մեկը պահուստային պոմպակայանի ջրահեռացումն իրականացնելու համար` Q=6մ^3/ժամ, H=10մ, N=1.1կՎտ, 380Վ պարամետրերով:
Պոմպերի ավտոմատ և դիստանցիոն միացման դեպքում միաժամանակ լուսային կամ ձայնային ազդանշան է գնում դեպի պահակատուն:Պոմպակայանում բոլոր խումբ պոմպերի աշխատանքները ավտոմատացված են, կապված վթարային վիճակների, ճնշման փոփոխությունների հետ:
Բոլոր հարկերում բացի ինքնաշխատ հրդեհաշիջման համակարգից նախատեսված են նաև հրշեջ ծորակներ 2x2.5լ/վրկ ելքով:

Պայմանական նշաններ			
SF	Ցայտաջրմուղային կառավարման հանգույց		Մալուխ 220v
	Սոլենոիդ էլեկրամագնիսական կափույր		Հակահրդեհային ջրմուղ (Ճարք) Ø=150mm.
	Ցայտաջրմուղային ոռոգիչ դեպի վերև ուղղված վարդակով		Հակահրդեհային ջրմուղ Ø=50mm. (Սնուցող խողովակաշար)
	Ցայտաջրմուղային ոռոգիչ հարկադիր գործարկմամբ		Հակահրդեհային ջրմուղ Ø=65mm. (Սնուցող խողովակաշար)
	Հրդեհաշիջման պահարան		Հակահրդեհային ջրմուղ (Ճարք) Ø=200mm.
	Անցում		Հակահրդեհային ջրմուղ հողի տակով

Պատվիրատու` Հայաստանի Հանրապետության կրթության, գիտության, մշակույթի և սպորտի նախարարություն: Պայմանագիր № ՀՀԿԳՄՍՆԳՀԾՁԲ-24/84			
Նախագծերի պատրաստում, ծախսերի գնահատում /«Երևանի պարարվեստի պետական քոլեջ» ՊՈԱԿ/			
նգճ	Է. Հովսեփյան		
նախագծեց	Հ.Պողոսյան		
Գիրք-5 ԻՆՔՆԱՇԽԱՏ ՀՐԴԵՀԱՇԻՋՄԱՆ ՀԱՄԱԿԱՐԳԻ ԱՇԽԱՏԱՆՔԱՅԻՆ ՆԱԽԱԳԻԾ	Փուլ: ԱՆ	Թերթ: ԻՅ-01	Թերթեր: 10
Ընդհանուր դրույթներ	«ԽՈՅԱՆՔ» ՍՊԸ լից N-ՔՊԼ 001379		

Աշխատանքային ծավալներ

	Անվանում	Չ. Մ.	Քանակ	Ծանոթություն
1	Կառավարման հանգույց ջրալցված սպրինկլերային	կոմպ.	3	
2	Ցայտաջրմուղային ոռոգիչ սպրինկլերային 1.ոռոգման մակերես-12մ2/ 2.գործարկման ջերմաստիճանը 68°C 3.ելքի տրամագիծը 13մմ 4.աշախատանքային ճնշումը 0.1-1.0ՄՊա	կոմպ.	629	
3	Ցայտաջրմուղային ոռոգիչ սպրինկլերային հարկադիր գործարկմամբ ռելեային մոդուլով 1.ոռոգման մակերես-12մ2/ 2.գործարկման ջերմաստիճանը 68°C 3.ելքի տրամագիծը 13մմ 4.աշախատանքային ճնշումը 0.1-1.0ՄՊա 5.գործարկման հոսանք (ոչ պակաս) – 0.2 Ա	կոմպ.	9	
4	Հակահրդեհային խողովակ պոմպակայանում (Սնուցող խողովակաշար)D=200մմ	գծմ	20	
5	Հակահրդեհային խողովակ (Սնուցող խողովակաշար)D=150մմ	գծմ	350	
6	Հակահրդեհային խողովակ (Սնուցող խողովակաշար)D=100մմ	գծմ	90	
7	Հակահրդեհային խողովակ (Սնուցող խողովակաշար)D=89մմ	գծմ	95	
8	Հակահրդեհային խողովակ (Շարք) D=76x3մմ	գծմ	200	
9	Հակահրդեհային խողովակ (Շարք) D=57x3մմ	գծմ	790	
10	Հակահրդեհային խողովակ (Շարք) D=41x2.8մմ	գծմ	650	
11	Հակահրդեհային խողովակ (Շարք) D=32x2.8մմ	գծմ	460	
12	Ամրակ DN200 խողովակի համար	լր-զմ	20	
13	Կախիչ DN200 խողովակի համար	լր-զմ	20	
14	Ամրակ DN150 խողովակի համար	լր-զմ	320	
15	Կախիչ DN150 խողովակի համար	լր-զմ	350	
16	Ամրակ DN100 խողովակի համար	լր-զմ	80	
17	Կախիչ DN100 խողովակի համար	լր-զմ	90	
18	Ամրակ DN89 խողովակի համար	լր-զմ	85	
19	Կախիչ DN89 խողովակի համար	լր-զմ	95	
20	Ամրակ DN76 խողովակի համար	լր-զմ	180	
21	Կախիչ DN76 խողովակի համար	լր-զմ	200	
22	Ամրակ DN50 խողովակի համար	լր-զմ	770	
23	Կախիչ DN50 խողովակի համար	լր-զմ	790	
24	Ամրակ DN41 խողովակի համար	լր-զմ	420	
25	Կախիչ DN41 խողովակի համար	լր-զմ	440	
26	Ամրակ DN32 խողովակի համար	լր-զմ	200	
27	Կախիչ DN32 խողովակի համար	լր-զմ	230	
28	Մետաղական կոնստրուկցիա կախիչների համար	կգ	230	
29	Զգոնի ձևավոր մասեր	հատ	60	
30	Զողվող ձևավոր մասեր	հատ	300	
31	Սպրինկլերի միացման մուֆթա DN25	հատ	629	
32	Հրդեհաշիջման պահարան միացման դետալներով	կոմպ.	18	
33	Երկաթբետոնե բաք հակահրդեհային համակարգի համար V=55մ3/	հատ	1	
34	Թուջե կցաշուրթավոր փական DN 125	հատ	2	
35	Բաքի օդահեռացման կարճախողովակ DN 100	հատ	1	
36	Պոմպային կայանք հակահրդեհային կարիքների համար (ինքնաշխատ հրդեհաշիջման համակարգ) մեկը աշխատող, մեկը պահուստային Q=70մ3/ժամ, H=30մ, N=35կՎտ, 380Վ	կոմպ.	1	
37	Դրենաժային պոմպ մեկը աշխատող, մեկը պահուստային Q=6մ3//ժամ, H=10մ, N=1.1կՎտ, 380Վ	կոմպ.	1	
38	Ավտոմատացման համակարգ , համակարգի թողարկում և կարգաբերում	լր-զմ	1	
39	Այլ նյութեր	լր-զմ	1	

նգճ	Է. Հովսեփյան	Պատվիրատու` Հայաստանի Հանրապետության կրթության, գիտության, մշակույթի և սպորտի նախարարություն: Պայմանագիր № ՀՀԿԳՄՍՆԳՀԾՁԲ-24/84 Նախագծերի պատրաստում, ծախսերի գնահատում /«Երևանի պարարվեստի պետական քոլեջ» ՊՈԱԿ/		
նախագծեց	Հ.Պողոսյան	Գիրք-5 ԻՆՔՆԱՇԽԱՏ ՀՐԴԵՀԱՇԻՋՄԱՆ ՀԱՄԱԿԱՐԳԻ ԱՇԽԱՏԱՆՔԱՅԻՆ ՆԱԽԱԳԻԾ	Փուլ: ԱՆ Թերթ: ԻՀ-02	Թերթեր: 10
		Աշխատանքային ծավալներ	«ԽՈՅԱՆՔ» ՍՊԸ լից N-ՔՊԼ 001379	

Копировал Формат А3

Ավտոմատ սպրինկլերային հրդեհաշիջման տեղադրում

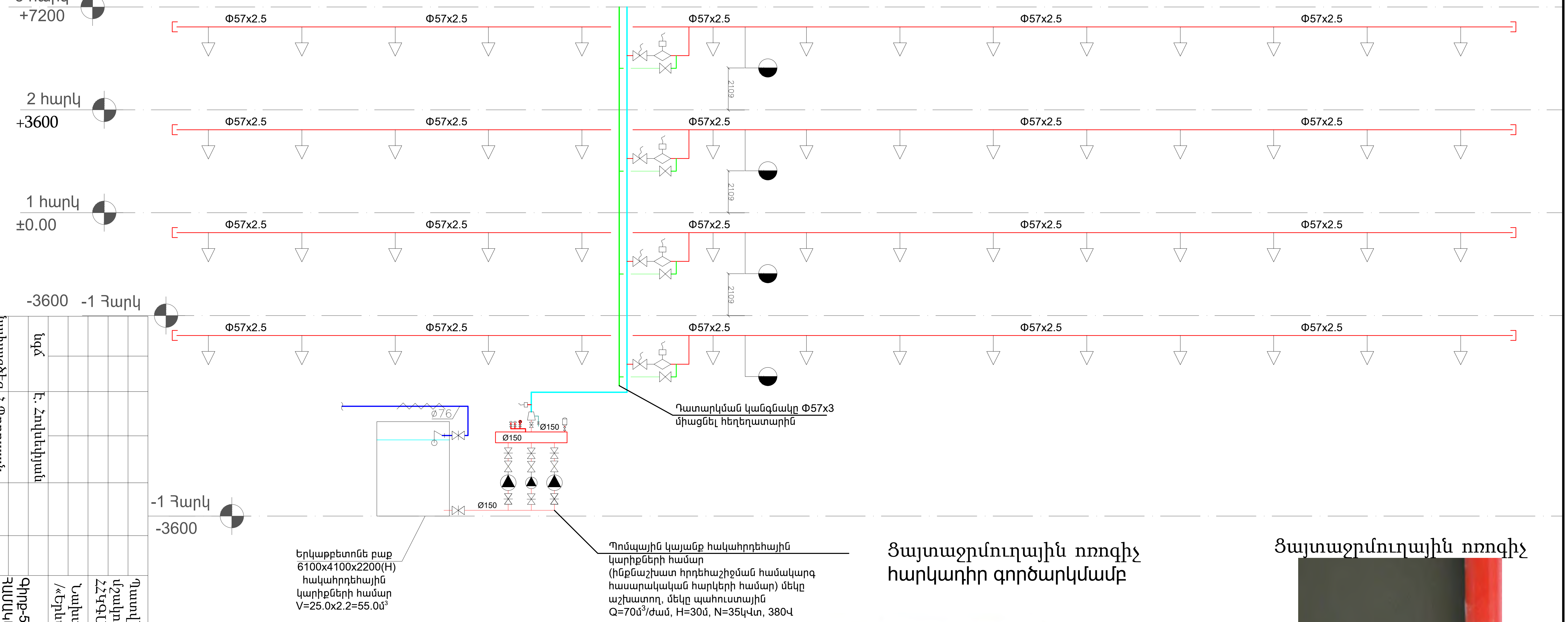

Հրշեջ ծորակ միացման դետալներով

ԿՏՐՎԱԾՔ 1-1

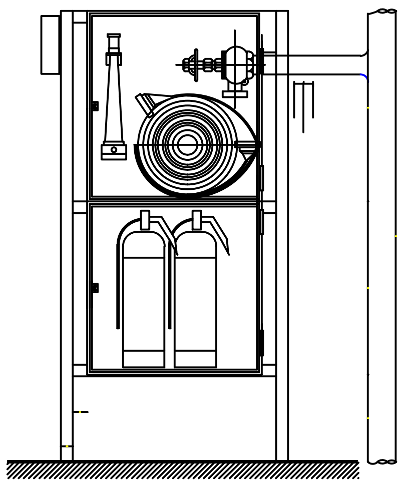

Ցայտաջրմուղային ողողիչ հարկադիր գործարկմամբ

Ցայտաջրմուղային ողողիչ

Պատվիրատու՝ Հայաստանի Հանրապետության կրթության, գիտության, մշակույթի և սպորտի նախարարություն: Պայմանագիր № ՀՀԿԳՄՍՆԳՀԾՁԲ-24/84	
Նախագծերի պատրաստում, ծախսերի գնահատում /«Երևանի պետական բժշկական [illegible]» ՊՈԱԿ/	
Գիրք-5 ՀՐԴԵՀԱՅԻՆ ԱՆՎՏԱՆԳՈՒԹՅԱՆ ԱՆՀՐԱԺԵՇՏ ՄԻՋՈՑԱՌՈՒՄՆԵՐ	
Փուլ	ԱՆ
Թերթ	ՀՀ-03
Թերթեր	10
Սխեմատիկ գծագրեր	
«ԽՈՅԱՆՔ» ՍՊԸ լից N-ՔՊԼ 001379	
Ճ. Պողոսյան	Ստուգեց
Է. Հովսեփյան	Ձևել

Копировал

Формат А3

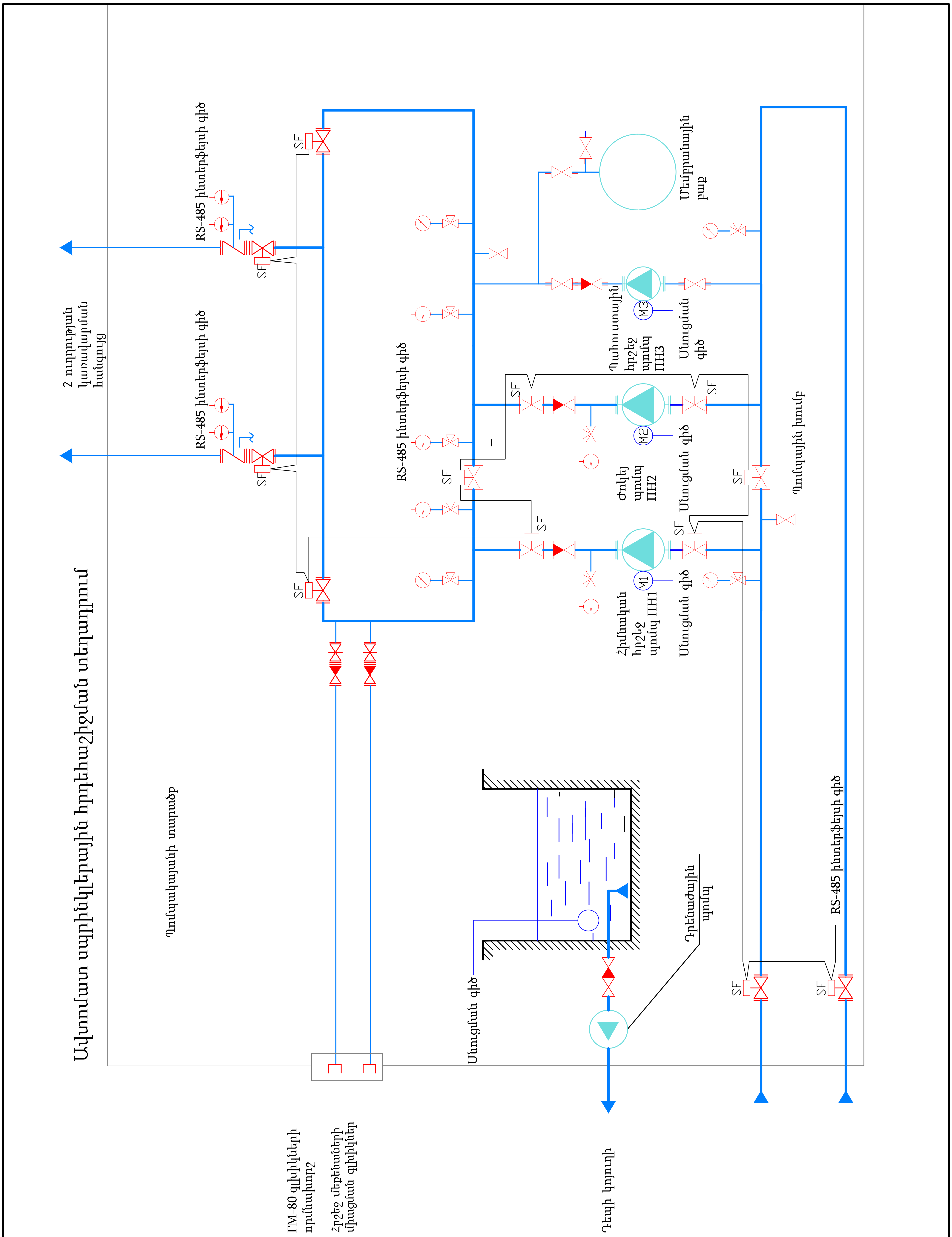

						Պատվիրատու` Հայաստանի Հանրապետության կրթության, գիտության, մշակույթի և սպորտի նախարարություն: Պայմանագիր № ՀՀԿԳՄՍՆԳՀԾՁԲ-24/84
						Նախագծերի պատրաստում, ծախսերի գնահատում /«Երևանի պարարվեստի պետական քոլեջ» ՊՈԱԿ/
նգձ		Է. Հովսեփյան				Գիրք-5 ԻՆՔՆԱՇԽԱՏ ՀՐԴԵՀԱՇԻՋՄԱՆ ՀԱՄԱԿԱՐԳԻ ԱՇԽԱՏԱՆՔԱՅԻՆ ՆԱԽԱԳԻԾ
նախագծեց		Հ.Պողոսյան				
						Ավտոմատ սպրինկլերային հրդեհաշիջման տեղադրում

Փուլ	Թերթ	Թերթեր
ԱՆ	ԻՀ-04	10

«ԽՈՅԱՆՔ» ՍՊԸ
լից N-ՔՊԼ 001379

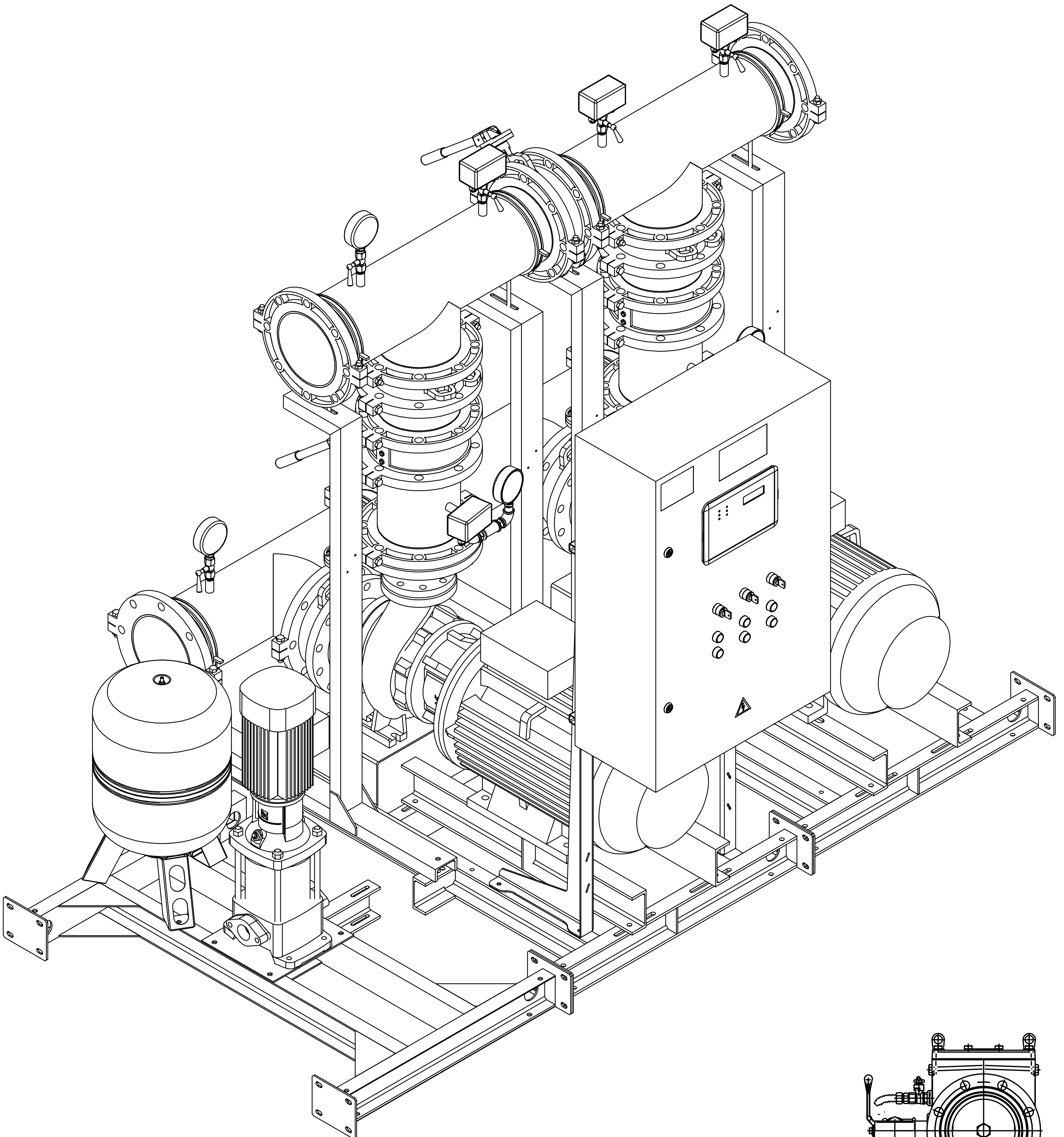

Սկավառակային փական

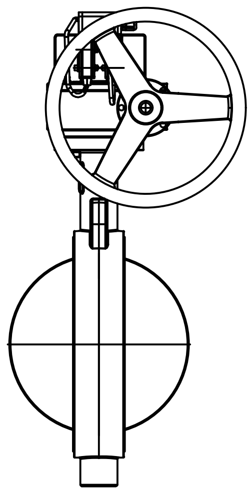

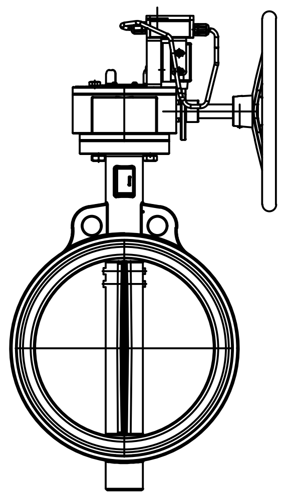

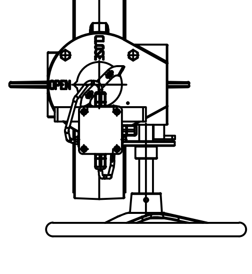

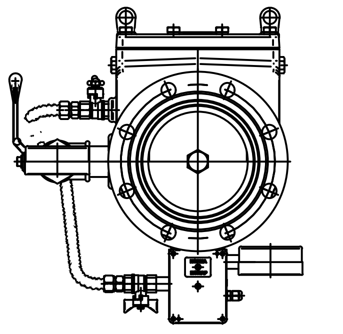

Ցայտաջրմուղային կառավարման հանգույց

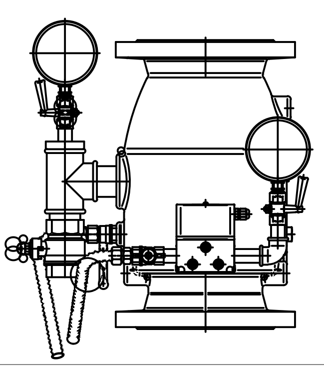

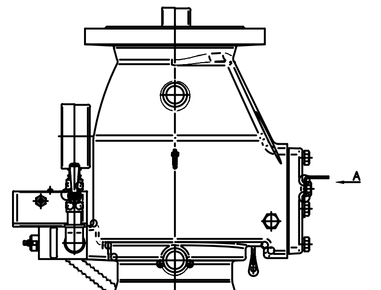

Պատվիրատու՝ Հայաստանի Հանրապետության կրթության, գիտության, մշակույթի և սպորտի նախարարություն: Պայմանագիր № ՀՀԿԳՄՍՆԳՀԾՁԲ-24/84			
Նախագծերի պատրաստում, ծախսերի գնահատում /«Երևանի պարարվեստի պետական քոլեջ» ՊՈԱԿ/			
նգձ Է. Հովսեփյան	Փուլ	Թերթ	Թերթեր
նախագծեց Հ.Պողոսյան — Գիրք-5 ԻՆՔՆԱՇԽԱՏ ՀՐԴԵՀԱՇԻՋՄԱՆ ՀԱՄԱԿԱՐԳԻ ԱՇԽԱՏԱՆՔԱՅԻՆ ՆԱԽԱԳԻԾ	ԱՆ	ԻՀ-05	10
Պոմպային կայանքի կտրվածքներ	«ԽՈՅԱՆՔ» ՍՊԸ լից N-ՔՊԼ 001379		

ԴԵՊԻ ՆԵՐՔԵՎ ՍՊՐԻՆԿԼԵՐԻ ՏԵՂԱԴՐՄԱՆ ՀԱՆԳՈՒՅՑ

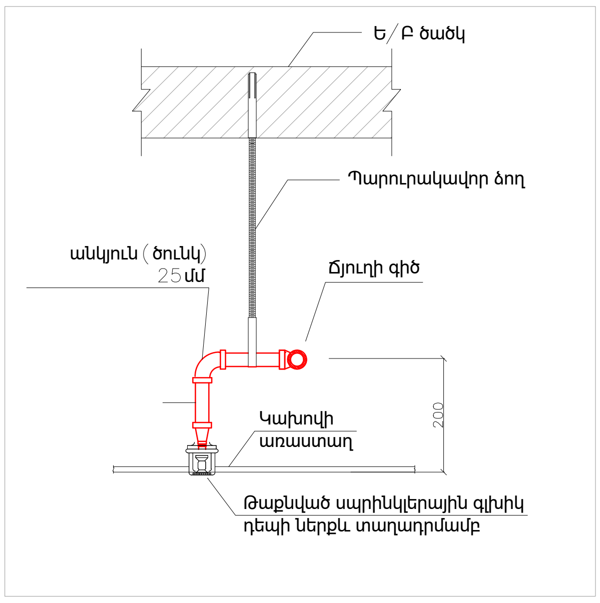

ԿԱՆԳՆԱԿԻ ԱՄՐԱՑՄԱՆ ՀԱՆԳՈՒՅՑ

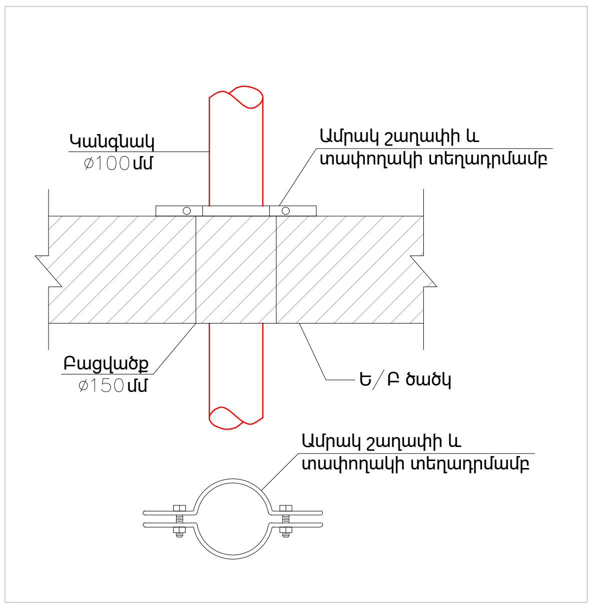

ԽՈՂՈՎԱԿԻ ՌԵԶԵՐՎՈՒԱՐԻ ՊԱՏՈՎ ԱՆՑՄԱՆ ՀԱՆԳՈՒՅՑ

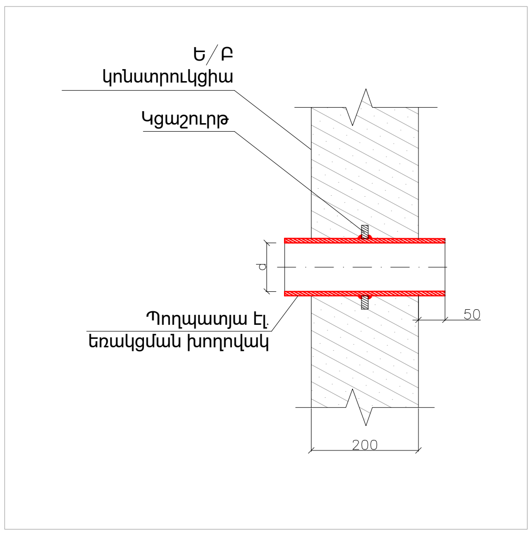

ԴԵՊԻ ՎԵՐԵՎ ՍՊՐԻՆԿԼԵՐԻ ՏԵՂԱԴՐՄԱՆ ՀԱՆԳՈՒՅՑ

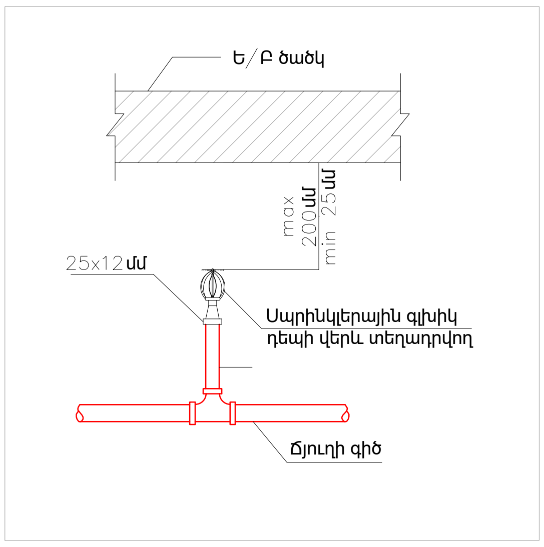

ԿԱԽԻՉ ⌀100 ՄՄ ԽՈՂԱՎԱԿՆԵՐԻ ՀԱՄԱՐ

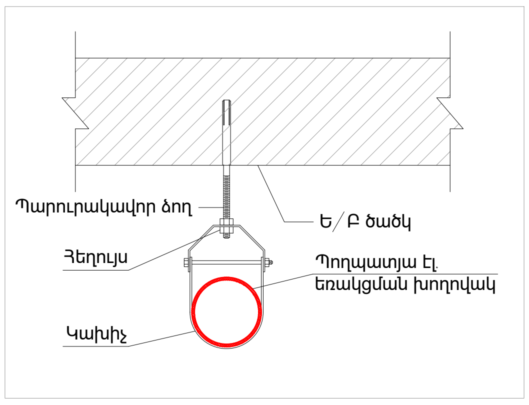

ԿԱԽԻՉ ՄԻՆՉԵՎ ⌀100 ՄՄ ԽՈՂԱՎԱԿՆԵՐԻ ՀԱՄԱՐ

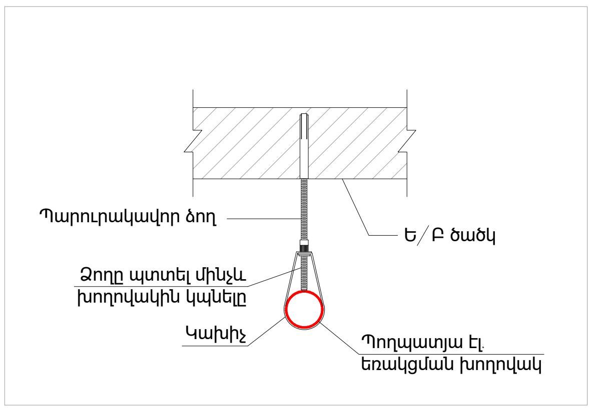

ՊԱՏԻՆ ՏԵՂԱԴՐՎՈՂ ՍՊՐԻՆԿԼԵՐԱՅԻՆ ԳԼԽԻԿԻ ՀԱՆԳՈՒՅՑ

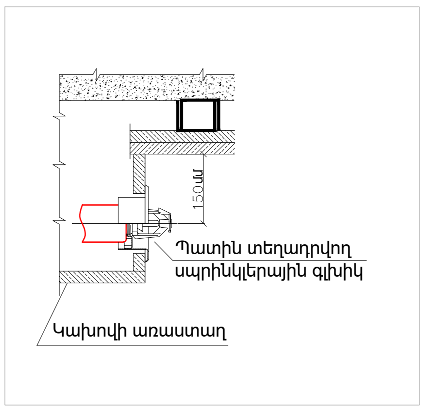

ԱՐԱԳ ԱՐՁԱԳԱՆՔՄԱՆ ՍՊՐԻՆԿԼԵՐԱՅԻՆ ԳԼԽԻԿԻ ԴԵՊԻ ՆԵՐՔԵՎ ՏԵՂԱԴՐՄԱՆ ՀԱՆԳՈՒՅՑ

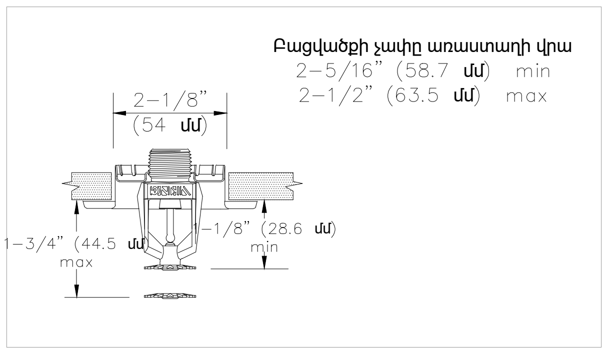

ՀԱՐԿԻ ՀՍԿԻՉ ՀԱՆԳՈՒՅՑ

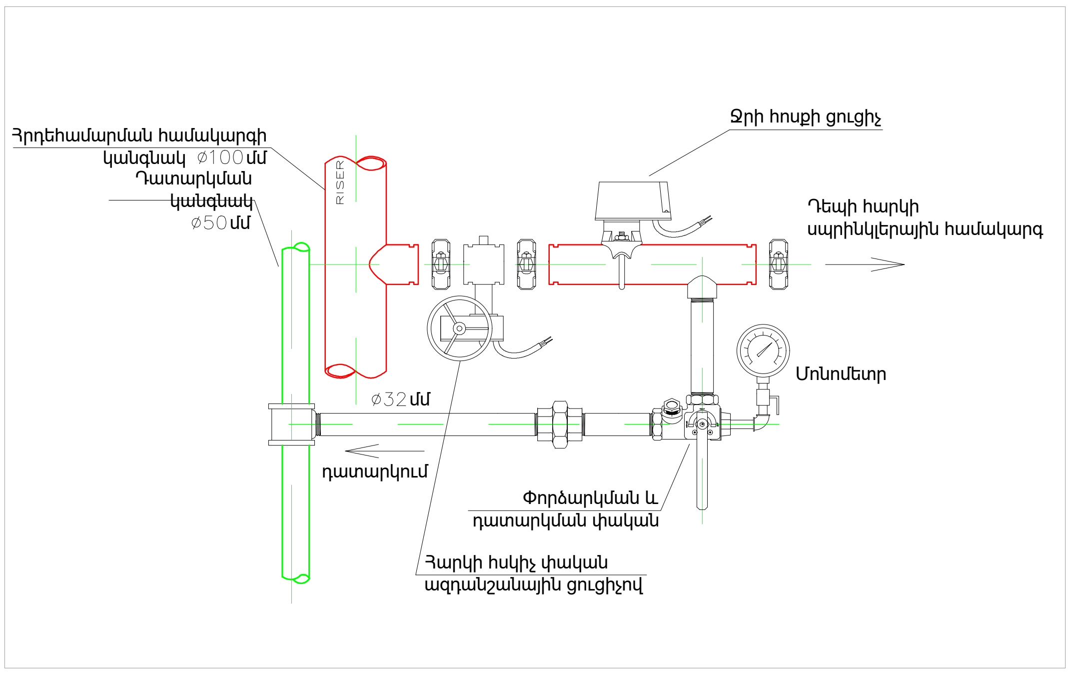

ԽՈՂՈՎԱԿԻ ԱՄՐԱՑՈՒՄՆԵՐ

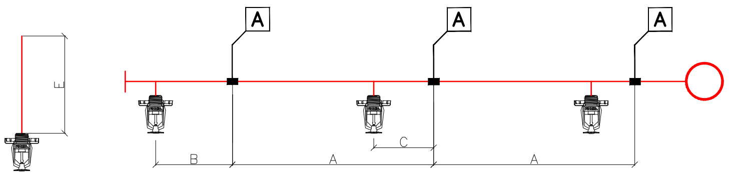

A առավելագույն հեռավորությունը կախիչների ձողերի միջև
DN ≤ 50 max 4.5մ
DN > 50 min 6.0մ

B առավելագույն հեռավորությունը վերջին սպրինկլերի և վերջին կախիչի միջև
≥ DN25 max 0.9մ
< DN25 min 1.2մ

C նվազագույն հեռավորությունը սպրինկլերի և կախիչի միջև 150մմ

E Ուղղահայաց խողովակի 1մ– ից ավելիի դեպքում հավելյալ ամրացումներ

						Պատվիրատու՝ Հայաստանի Հանրապետության կրթության, գիտության, մշակույթի և սպորտի նախարարություն: Պայմանագիր № ՀՀԿԳՄՍՆԳՀԾՁԲ-24/84
						Նախագծերի պատրաստում, ծախսերի գնահատում /«Երևանի պարարվեստի պետական քոլեջ» ՊՈԱԿ/
նգձ	Է. Հովսեփյան			Գիրք-5 ԻՆՔՆԱՇԽԱՏ ՀՐԴԵՀԱՇԻՋՄԱՆ ՀԱՄԱԿԱՐԳԻ ԱՇԽԱՏԱՆՔԱՅԻՆ ՆԱԽԱԳԻԾ	Փուլ / ԱՆ	Թերթ / ԻՀ-06 — Թերթեր / 10
նախագծեց	Հ.Պողոսյան					
				Խողովակի ամրեցման հանգույցներ	«ԽՈՅԱՆՔ» ՍՊԸ լից N-ՔՊԼ 001379	

Հատակագիծ -3.600 նիշում

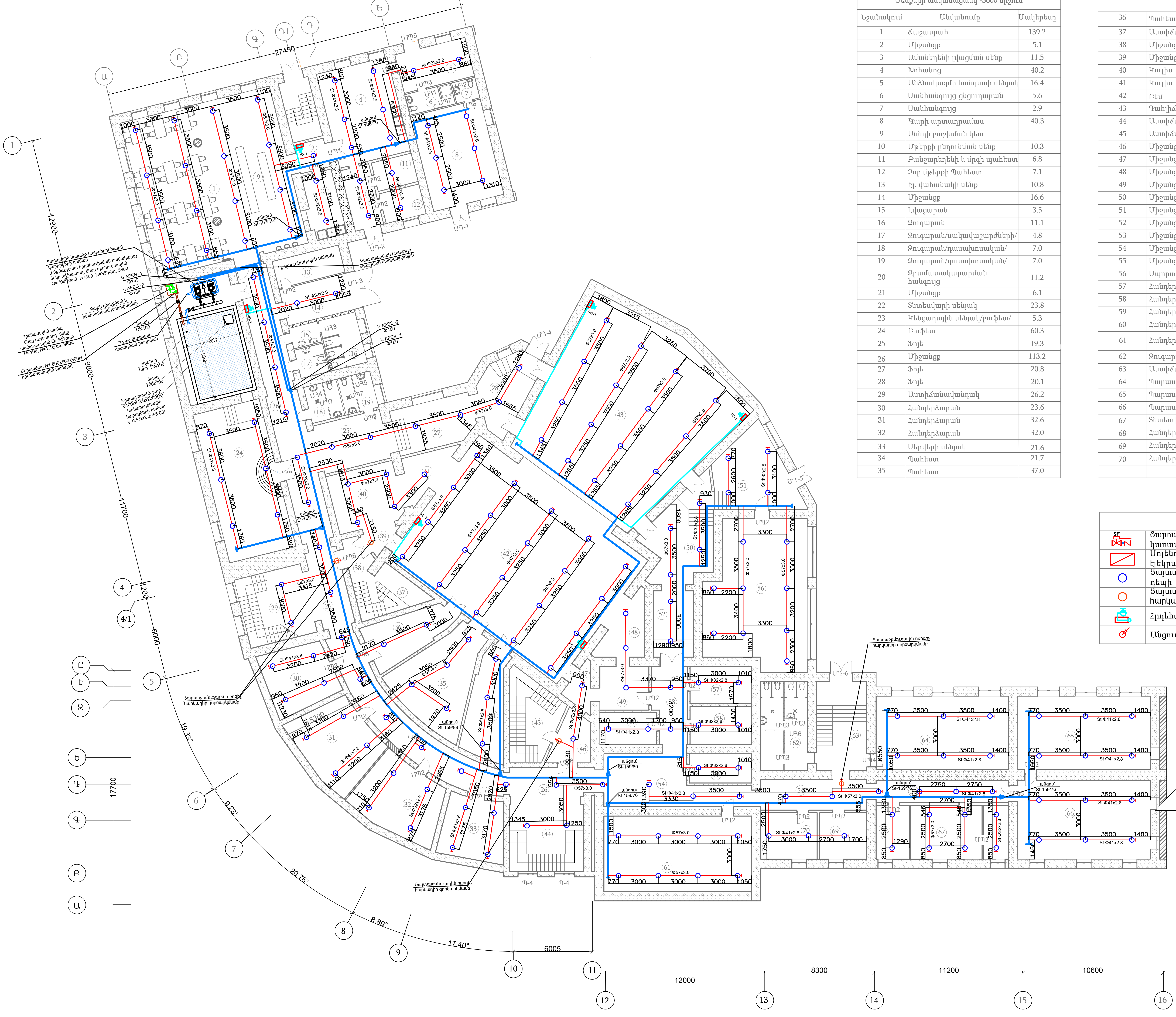

Սենքերի անվանացանկ -3600 նիշում		
Նշանակում	Անվանումը	Մակերեսը
1	Ճաշասրահ	139.2
2	Միջանցք	5.1
3	Ամանեղենի լվացման սենք	11.5
4	Խոհանոց	40.2
5	Անձնակազմի հանգստի սենյակ	16.4
6	Սանհանգույց-ցնցուղարան	5.6
7	Սանհանգույց	2.9
8	Կարի արտադրամաս	40.3
9	Սննդի բաշխման կետ	
10	Մթերքի ընդունման սենք	10.3
11	Բանջարեղենի և մրգի պահեստ	6.8
12	Չոր մթերքի Պահեստ	7.1
13	Էլ. վահանակի սենք	10.8
14	Միջանցք	16.6
15	Լվացարան	3.5
16	Զուգարան	11.1
17	Զուգարան/սակավաշարժների/	4.8
18	Զուգարան/դասախոսական/	7.0
19	Զուգարան/դասախոսական/	7.0
20	Ջրամատակարարման հանգույց	11.2
21	Միջանցք	6.1
22	Տնտեսվարի սենյակ	23.8
23	Կենցաղային սենյակ/բուֆետ/	5.3
24	Բուֆետ	60.3
25	Ֆոյե	19.3
26	Միջանցք	113.2
27	Ֆոյե	20.8
28	Ֆոյե	20.1
29	Աստիճանավանդակ	26.2
30	Հանդերձարան	23.6
31	Հանդերձարան	32.6
32	Հանդերձարան	32.0
33	Սերվերի սենյակ	21.6
34	Պահեստ	21.7
35	Պահեստ	37.0
36	Պահեստ	19.3
37	Աստիճանավանդակ	15.3
38	Միջանցք	4.7
39	Միջանցք	3.8
40	Կուլիս	24.0
41	Կուլիս	12.7
42	Բեմ	186.7
43	Դահլիճ	183.5
44	Աստիճանավանդակ	26.2
45	Աստիճանավանդակ	21.8
46	Միջանցք	9.6
47	Միջանցք	5.9
48	Միջանցք	12.0
49	Միջանցք	12.2
50	Միջանցք	31.4
51	Միջանցք	31.6
52	Միջանցք	15.0
53	Միջանցք	14.4
54	Միջանցք	54.2
55	Միջանցք	17.0
56	Սպորտ դահլիճ	80.0
57	Հանդերձարան	13.0
58	Հանդերձարան	13.5
59	Հանդերձարան	10.3
60	Հանդերձարան	10.3
61	Հանդերձանքի պահասենյակ	63.6
62	Զուգարան	22.7
63	Աստիճանավանդակ	18.8
64	Պարասրահ	55.5
65	Պարասրահ	55.5
66	Պարասրահ	60.2
67	Տնտեսվարի սենյակ	29.6
68	Հանդերձարան	10.1
69	Հանդերձարան	12.4
70	Հանդերձարան	14.9
		1997.7 մ²

Պայմանական նշաններ			
SF	Ցայտաջրմուղային կառավարման հանգույց		Մալուխ 220v
	Սոլենոիդ էլեկրամագնիսական կափույր		Հակահրդեհային ջրմուղ (Ճարք) Ø=150mm.
	Ցայտաջրմուղային ոռոգիչ դեպի վերև ուղղված վարդակով		Հակահրդեհային ջրմուղ Ø=50mm. (Սնուցող խողովակաշար)
	Ցայտաջրմուղային ոռոգիչ հարկադիր գործարկմամբ		Հակահրդեհային ջրմուղ Ø=65mm. (Սնուցող խողովակաշար)
	Հրդեհաշիջման պահարան		Հակահրդեհային ջրմուղ (Ճարք) Ø=200mm.
	Անցում		Հակահրդեհային ջրմուղ հողի տակով

Պատվիրատու՝ Հայաստանի Հանրապետության կրթության, գիտության, մշակույթի և սպորտի նախարարություն: Պայմանագիր № ՀՀԿԳՄՍՆԳՀԾՁԲ-24/84

Նախագծերի պատրաստում, ծախսերի գնահատում /«Երևանի պարարվեստի պետական քոլեջ» ՊՈԱԿ/

նզճ	Է. Հովսեփյան	Գիրք-5 ԻՆՔՆԱՇԽԱՏ ՀՐԴԵՀԱՇԻՋՄԱՆ ՀԱՄԱԿԱՐԳԻ ԱՇԽԱՏԱՆՔԱՅԻՆ ՆԱԽԱԳԻԾ	Փուլ	Թերթ	Թերթեր
նախագծեց	Հ.Պողոսյան		ԱՆ	ԻՀ-07	10
		Հատակագիծ -3.600 նիշով: Ինքնաշխատ հրդեհաշիջում Մ1:200	«ԽՈՅԱՆՔ» ՍՊԸ լից N-ՔՊԼ 001379		

ԹԵՐԹ	ԱՆՎԱՆՈՒՄ
1	2
ԵԲԿ-1	ԸՆԴՀԱՆՈՒՐ ՏՎՅԱԼՆԵՐ; ՀԱՄԱՀԱՎԱՔ ՆՅՈՒԹԱԾԱԽՍ
ԵԲԿ-2	ՄԻԱՁՈՒՅԼ Ե/Բ ՋՐԻ ՌԵԶԵՐՎՈՒԱՐԻ ՀԱՏԱԿԱԳԻԾ , ԿՏՐՎԱԾՔՆԵՐ
ԵԲԿ-3	ՄԻԱՁՈՒՅԼ Ե/Բ ՋՐԻ ՌԵԶԵՐՎՈՒԱՐԻ ՀԻՄՆԱՍԱԼԻ ՍՏՈՐԻՆ ԵՎ ՎԵՐԻՆ ԳՈՏԻՆԵՐԻ ԱՄՐԱՆԱՎՈՐՄԱՆ ՍԽԵՄԱ
ԵԲԿ-4	ՄԻԱՁՈՒՅԼ Ե/Բ ՋՐԻ ՌԵԶԵՐՎՈՒԱՐԻ ՀԻՄՆԱՍԱԼԻ ՆՅՈՒԹԾԱԽՍԻ ՄԱՍՆԱԳԻՐԸ ԵՎ ԱՄՓՈՓԱԳԻՐԸ
ԵԲԿ-5	ՄԻԱՁՈՒՅԼ Ե/Բ ՋՐԻ ՌԵԶԵՐՎՈՒԱՐԻ ՀԻՄՆԱՍԱԼԻ ԵՎ ՊԱՏԵՐԻ ՆՅՈՒԹԾԱԽՍԻ ՄԱՍՆԱԳԻՐԸ ԵՎ ԱՄՓՈՓԱԳԻՐԸ
ԵԲԿ-6	ՄԻԱՁՈՒՅԼ Ե/Բ ՋՐԻ ՌԵԶԵՐՎՈՒԱՐԻ ԾԱԾԿԻ ՍՏՈՐԻՆ ԵՎ ՎԵՐԻՆ ԳՈՏԻՆԵՐԻ ԱՄՐԱՆԱՎՈՐՄԱՆ ՍԽԵՄԱ
ԵԲԿ-7	ՄԻԱՁՈՒՅԼ Ե/Բ ՋՐԻ ՌԵԶԵՐՎՈՒԱՐԻ ԾԱԾԿԻ ՍԱԼԻ ՆՅՈՒԹԱԾԱԽՍԻ ՄԱՍՆԱԳԻՐԸ ԵՎ ԱՄՓՈՓԱԳԻՐԸ

<table>
<tr><th colspan="8">ՀԱՄԱՀԱՎԱՔ ՆՅՈՒԹԱԾԱԽՍ</th></tr>
<tr><td rowspan="5">ՏԱՐՐԻ ՄԱԿՆԻՇԸ</td><td rowspan="5">B25 (D2500) ԴԱՍԻ ԲԵՏՈՆԻ ԾԱԽՍԸ մ³</td><td colspan="6">ԱՄՐԱՆԱՅԻՆ ՇԻՆՎԱԾՔՆԵՐ</td></tr>
<tr><td colspan="6">ԱՄՐԱՆԻ ԴԱՍԸ</td></tr>
<tr><td colspan="6">A 500C</td></tr>
<tr><td colspan="6">ГОСТ Р 52544-2006</td></tr>
<tr><td>Ø 8</td><td>Ø 10</td><td>Ø 12</td><td>Ø 14</td><td>Ø 16</td><td>ԸՆԴՀԱՆ</td></tr>
<tr><td>Ե/Բ ՋՐԻ ՌԵԶԵՐՎՈՒԱՐ</td><td>30.8</td><td>105.0</td><td>396.1</td><td>1154.7</td><td>1398.6</td><td>66.4</td><td>3120.8</td></tr>
<tr><td>ԸՆԴՀԱՄԵՆԸ</td><td>30.8</td><td>105.0</td><td>396.1</td><td>1154.7</td><td>1398.6</td><td>66.4</td><td>3120.8</td></tr>
<tr><td colspan="8">ՆԱԽԱՊԱՏՐԱՍՏԱԿԱՆ ՇԵՐՏ B 12.5 ԴԱՍԻ ԲԵՏՈՆԻՑ V=3.5 մ³ ԸՆԴՀԱՆՈՒՐ ԾԱՎԱԼՈՎ</td></tr>
</table>

ԲԱՑԱՏՐԱԳԻՐ Ե/Բ ՄԻԱՁՈՒՅԼ ՋՐԻ ՌԵԶԵՐՎՈՒԱՐ

1. ԸՆԴՀԱՆՈՒՐ ՏՎՅԱԼՆԵՐ

ՆԱԽԱԳԻԾԸ ՆԱԽԱՏԵՍՈՒՄ Է ՄԻԱՁՈՒՅԼ ԵՐԿԱԹԲԵՏՈՆԵ ՋՐԻ ՌԵԶԵՐՎՈՒԱՐԻ ԿԱՌՈՒՅՈՒՄ՝ 55 մ³ ՏԱՐՈՂՈՒԹՅԱՄԲ, ՈՐԸ ՆԱԽԱՏԵՍՎԱԾ Է ՇԵՆՔԻ ՀՐԴԵՀԱՇԻՋՄԱՆ ՀԱՄԱԿԱՐԳԻ ԱՊԱՀՈՎՄԱՆ ՆՊԱՏԱԿՈՎ։ ՌԵԶԵՐՎՈՒԱՐԸ ՆԱԽԱՏԵՍՎԱԾ Է ՏԵՂԱԿԱՅԵԼ ՇԻՆՈՒԹՅԱՆ ՆԵՐՍՈՒՄ ՝ ՈՐՊԵՍ ՋՐԻ ԱՂԲՅՈՒՐ ԱՐՏԱԿԱՐԳ ԻՐԱՎԻՃԱԿՆԵՐԻ ԴԵՊՔՈՒՄ։
ՏՎՅԱԼ ԱՇԽԱՏԱՆՔԱՅԻՆ ԳԾԱԳՐԵՐԸ ՄՇԱԿՎԱԾ ԵՆ ՀԱՄԱՁԱՅՆ ՝

- ՃԱՐՏԱՐԱՊԵՏԱԿԱՆ ԳԾԱԳՐԵՐԻ
- ՈՐՊԵՍ 0,000 ՊԱՅՅՄԱՆԱԿԱՆ ՄԱՔՈՒՐ ՆԻՇ ԸՆԴՈՒՆԱԾ Է ՆԿՈՒՂԻ ՀԱՏԱԿԻ ՆԻՇԸ
- ԲԵՏՈՆ՝ B25 ԴԱՍԻ (ՀԻՄՆԱՍԱԼԸ, ՊԱՏԵՐԸ, ԾԱԾԿԸ)
- ՆԱԽԱՊԱՏՐԱՍՏԱԿԱՆ ՇԵՐՏ՝ B12.5 ԴԱՍԻ ԲԵՏՈՆ, ՀԱՍՏՈՒԹՅՈՒՆԸ՝ 100 ՄՄ
- ԱՄՐԱՆ՝ A500C ԴԱՍԻ՝ Ø8–Ø16 մմ ՏՐԱՄԱՉԱՓԵՐՈՎ
  ԸՍՏ ГОСТ 34028-2016
  ՋՐԱՄԵԿՈՒՍԱՑՈՒՄ՝ 2 ՇԵՐՏ ՀԱՆՔԱՅՅՈՒԹՈՎ ՔՍՈՒՄ (ԿԱՄ ՆԵՐԿԱՆՅՈՒԹՈՎ)
- ՌԵԶԵՐՎՈՒԱՐԻ ՆԵՐՍԻ ԲՈԼՈՐ ՏԱՐՐԵՐԸ ՋՐԱՄԵԿՈՒՍԱՑՆԵԼ 2 ՇԵՐՏ ՀԱՆՔԱՅՅՈՒԹ ՔՍԵԼՈՒ ԵՂԱՆԱԿՈՎ ԿԱՄ (ԿԱՄ ՆԵՐԿԱՆՅՈՒԹՈՎ)
- ՇԻՆԱՐԱՐԱԿԱՆ ԱՇԽԱՏԱՆՔԻ ԸՆԹԱՑՔՈՒՄ ՊԱՀՊԱՆՎՈՒՄ Է ԱՌԿԱ ՇԻՆՈՒԹՅԱՆ ՊԱՏԵՐԻՑ ՆՎԱԶԱԳՈՒՅՆ 100 ՄՄ ՀԵՌԱՎՈՐՈՒԹՅՈՒՆ։

1-1 Մ 1:50

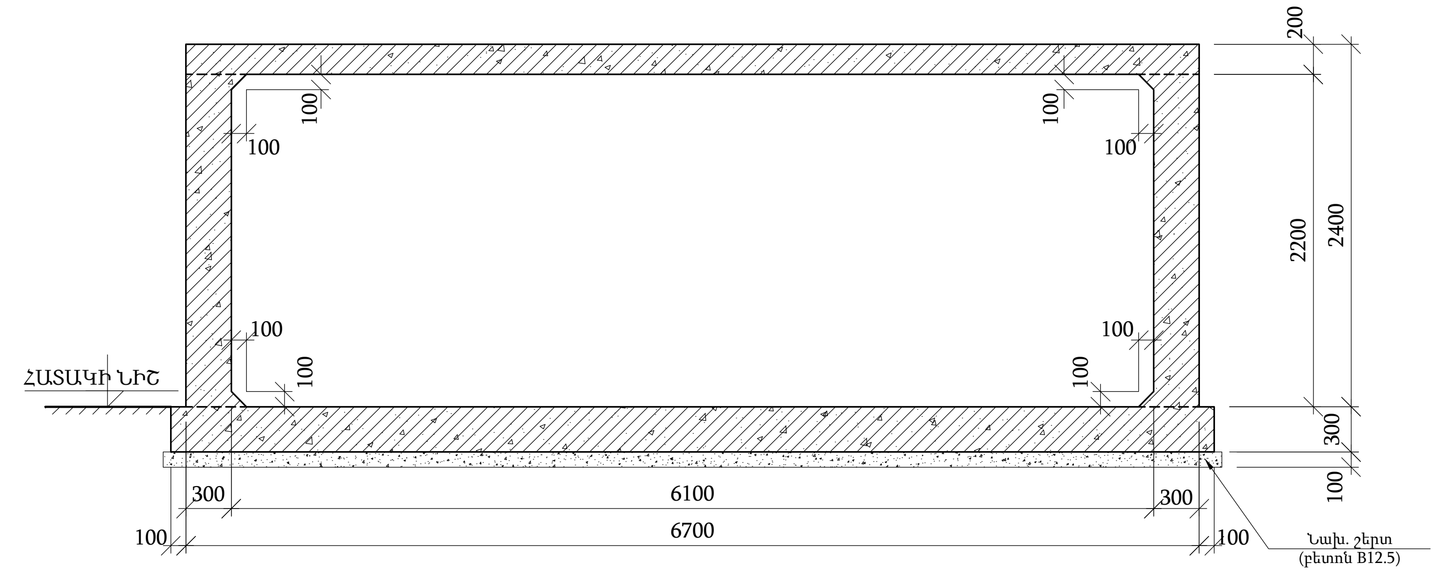

2-2 Մ 1:50

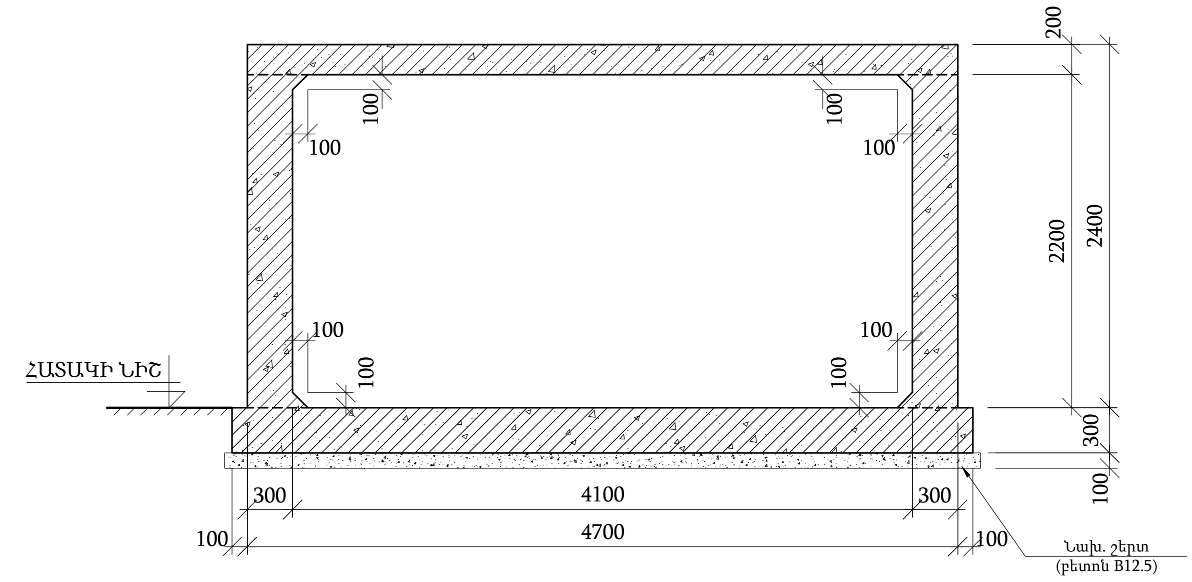

ՄԻԱՁՈՒՅԼ Ե/Բ ՋՐԻ ՌԵԶԵՐՎՈՒԱՐԻ ՀԱՏԱԿԱԳԻԾ Մ 1:50

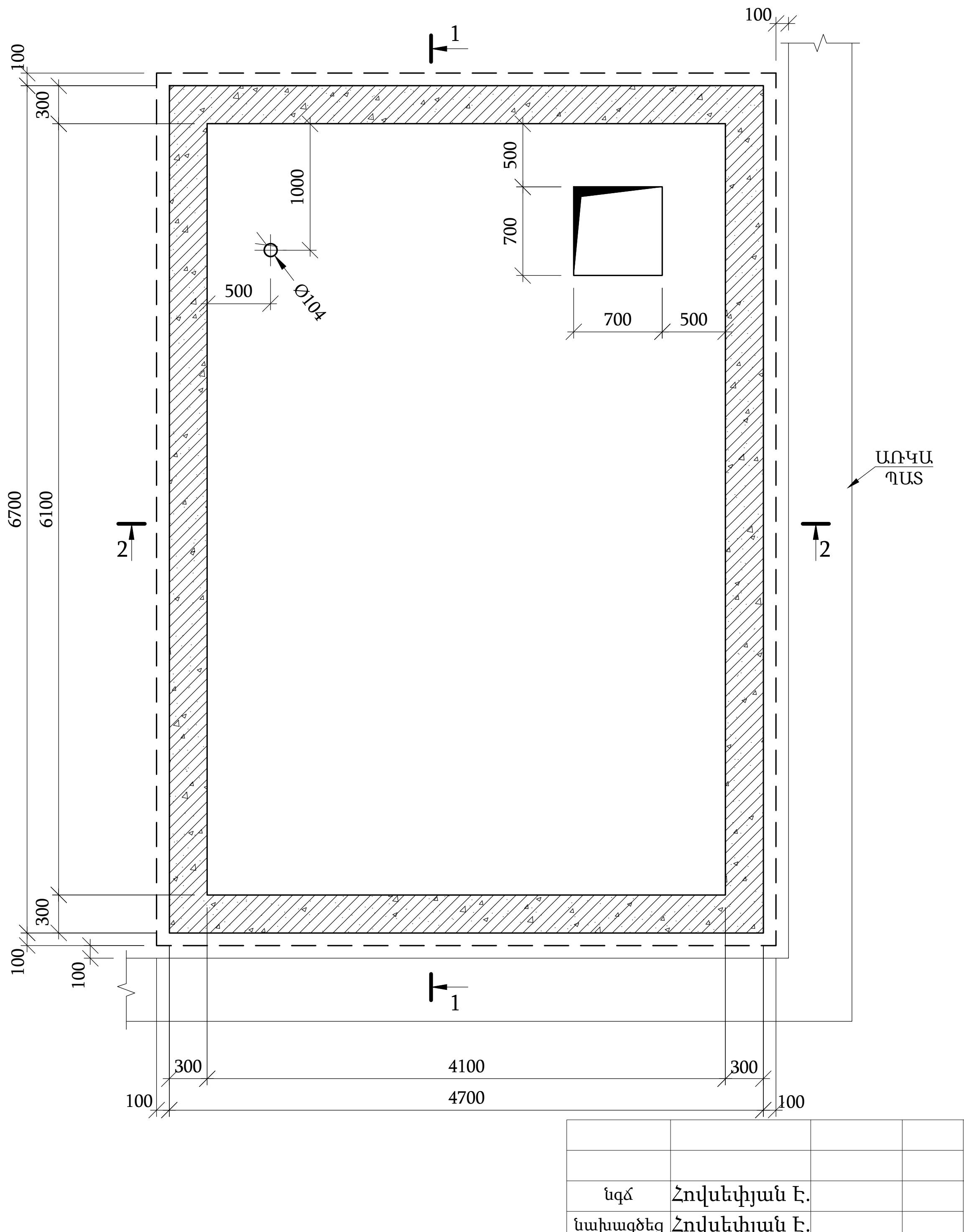

ԸՆԴՀԱՆՈՒՐ ՏՎՅԱԼՆԵՐ

1. ՌԵԶԵՐՎՈՒԱՐԻ ՆԵՐԲԱՆԻ ՆԻՇԸ ՃՇՏԵԼ ՏԵՂՈՒՄ
2. ԳՈՅՈՒԹՅՈՒՆ ՈՒՆԵՑՈՂ ՆԿՈՒՂԻ ՀԱՏԱԿԸ ԱՊԱՄՈՆՏԱԺԵԼ ՌԵԶԵՐՎՈՒԱՐԻ ՀԻՄՔԻ ՆԱԽԱՊԱՏՐԱՍՏԱԿ ՇԵՐՏԻ ՊԱՐԱԳԾՈՎ
3. ՆԱԽԱՊԱՏՐԱՍՏԱԿԱՆ ՇԵՐՏԸ ԲԵՏՈՆ B-12.5Դ h_{min}=100մմ ԸՍՏ ԳԾԱԳՐՈՒՄ ՏՐՎԱԾ ՉԱՓԵՐԻ
4. ԲՈԼՈՐ ՍՏՈՐԳԵՏՆՅԱ ՏԱՐՐԵՐԸ ՋՐԱՄԵԿՈՒՍԱՑՆԵԼ 2 ՇԵՐՏ ՀԱՆՔԱՅՅՈՒԹ ՔՍԵԼՈՒ ԵՂԱՆԱԿՈՎ:
5. ՀԵՏԼԻՑՔԸ ԻՐԱԿԱՆԱՑՆԵԼ ՔԱՆԴՎԱԾ ԳՐՈՒՆՏՈՎ, ՇԵՐՏԱՅԻՆ ՏՈՓԱՆՈՒՄՈՎ,
6. ՀԱՍՑՆԵԼՈՎ Jգ.բ. = 1800 կգ/մ^3:
7. ԲՈԼՈՐ ՍՏՈՐԳԵՏՆՅԱ ՏԱՐՐԵՐԸ ՋՐԱՄԵԿՈՒՍԱՑՆԵԼ 2 ՇԵՐՏ ՀԱՆՔԱՅՅՈՒԹ ՔՍԵԼՈՒ ԵՂԱՆԱԿՈՎ:
8. ԵԶՐԵՐԻ ՀԵՌԱՎՈՐՈՒԹՅՈՒՆԸ ՊԱՀԵԼ ԱՌԿԱ ՊԱՏԵՐԻՑ 100մմ-ԻՑ ՈՉ ՊԱԿԱՍ
9. ՌԵԶԵՐՎՈՒԱՐԻ ՆԵՐՍԻ ԲՈԼՈՐ ՏԱՐՐԵՐԸ ՋՐԱՄԵԿՈՒՍԱՑՆԵԼ 2 ՇԵՐՏ ՀԱՆՔԱՅՅՈՒԹ ՔՍԵԼՈՒ ԵՂԱՆԱԿՈՎ ԿԱՄ ՀԱՄԱՊԱՏԱՍԽԱՆ ՆԵՐԿԱՆՅՈՒԹՈՎ

ՆՅՈՒԹԱԾԱԽՍԻ ԱՄՓՈՓԱԳԻՐ	
ՏԱՐՐԻ ՄԱԿՆԻՇԸ	B12.5 (D2400) ԴԱՍԻ ԲԵՏՈՆԻ ԾԱԽՍԸ մ^3
ՆԱԽ.ՇԵՐՏ	3.50

				«ԵՐԵՎԱՆԻ ՊԱՐԱՐՎԵՍՏԻ ՊԵՏԱԿԱՆ ՔՈԼԵՋ» ՊՈԱԿ
նգմ	Հովսեփյան Է.			ՊԱՏՎԻՐԱՏՈՒ՝ ՀԱՅԱՍՏԱՆԻ ՀԱՆՐԱՊԵՏՈՒԹՅԱՆ ԿՐԹՈՒԹԻԱՅՆ, ԳԻՏՈՒԹՅԱՆ, ՄՇԱԿՈՒՅԹԻ ՈՎ ՍՊՈՐՏԻ ՆԱԽԱՐԱՐՈՒԹՅՈՒՆ
նախագծեց	Հովսեփյան Է.			
				ԵՐԵՎԱՆԻ ՊԱՐԱՐՎԵՍՏԻ ՊԵՏԱԿԱՆ ՔՈԼԵՋԻ ԻՆՔՆԱՇԽԱՏ ՀՐԴԵՀԱՇԻՋՄԱՆ ՀԱՄԱԿԱՐԳԻ ՀԱՄԱՐ ՆԱԽԱՏԵՍՎԱԾ Ե/Բ ՄԻԱՁՈՒՅԼ ՌԵԶԵՐՎՈՒԱՐԻ ՆԱԽԱԳԻԾ
				ՄԻԱՁՈՒՅԼ Ե/Բ ՋՐԻ ՌԵԶԵՐՎՈՒԱՐԻ ՀԱՏԱԿԱԳԻԾ , ԿՏՐՎԱԾՔՆԵՐ

Փուլ	Թերթ	Թերթեր
Ան	ԵԲԿ-2	ԵԲԿ-7

«ԽՈՅԱՆՔ» ՍՊԸ
լից N-ՔՊԼ 001379

ՄԻԱՁՈՒՅԼ Ե/Բ ՋՐԻ ՌԵԶԵՐՎՈՒԱՐԻ ՀԻՄՆԱՍԱԼԻ ՍՏՈՐԻՆ ԳՈՏՈՒ ԱՄՐԱՆԱՎՈՐՄԱՆ ՍԽԵՄԱ Մ 1:50

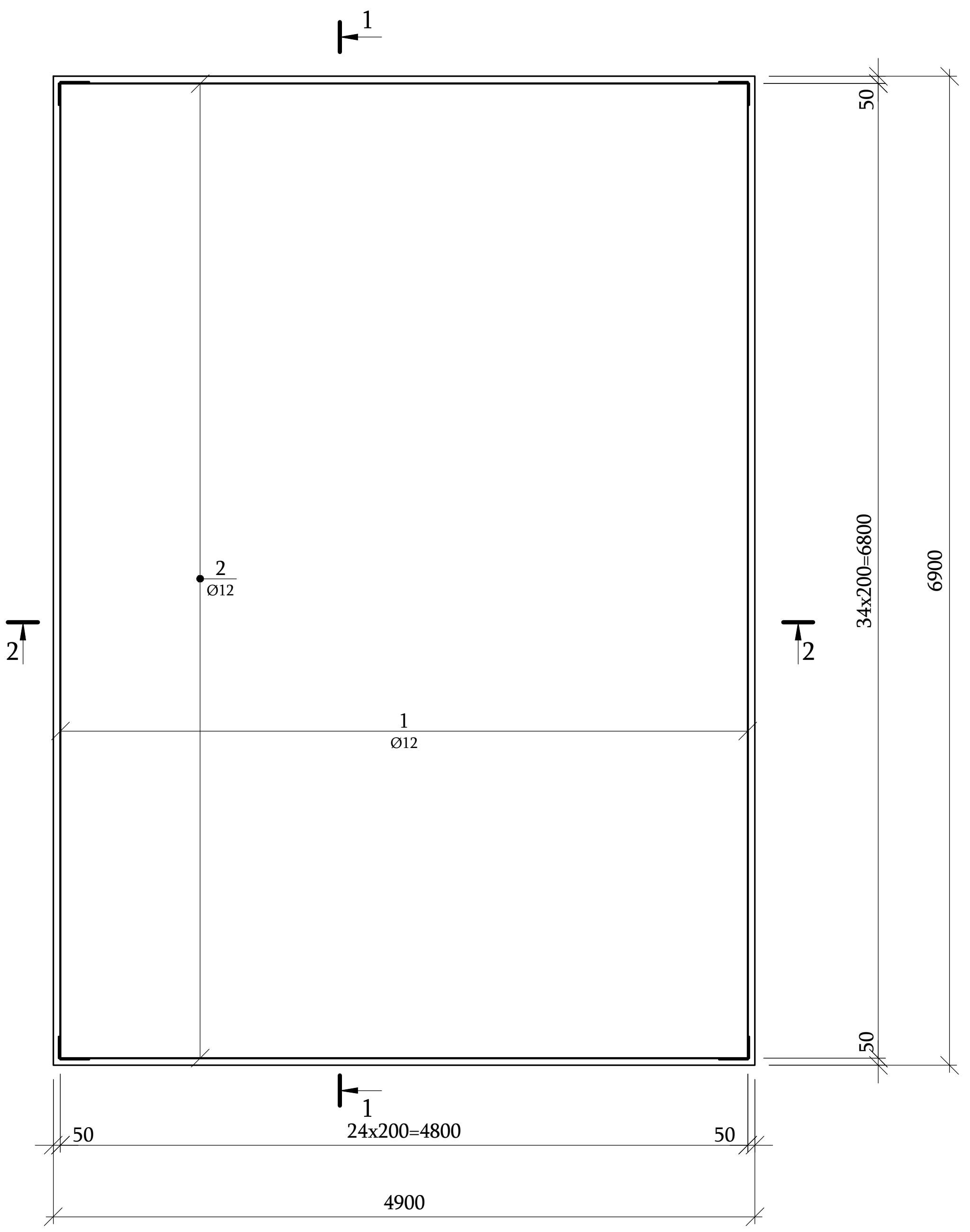

ՄԻԱՁՈՒՅԼ Ե/Բ ՋՐԻ ՌԵԶԵՐՎՈՒԱՐԻ ՀԻՄՆԱՍԱԼԻ ՎԵՐԻՆ ԳՈՏՈՒ ԱՄՐԱՆԱՎՈՐՄԱՆ ՍԽԵՄԱ Մ 1:50

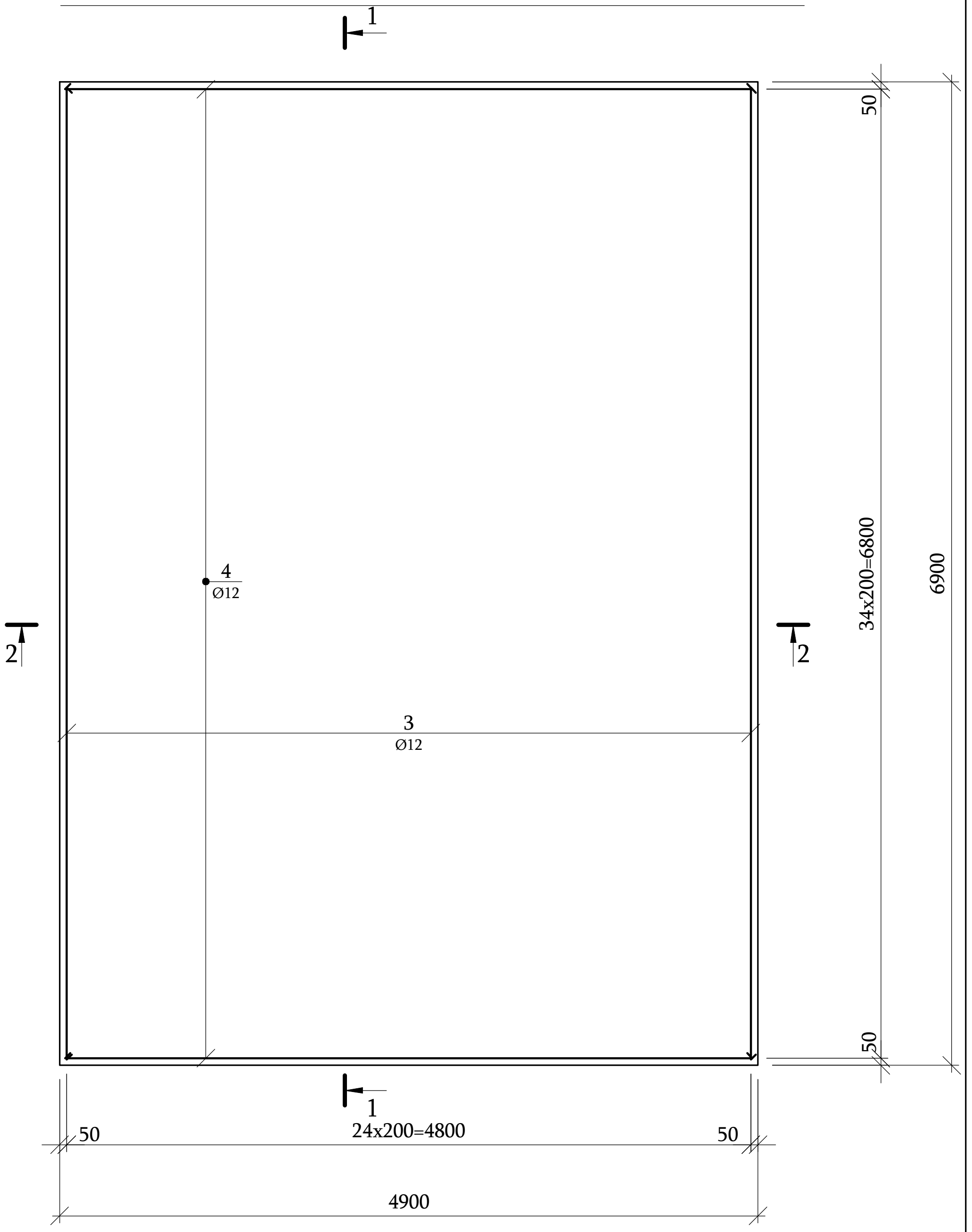

1-1 Մ 1:50

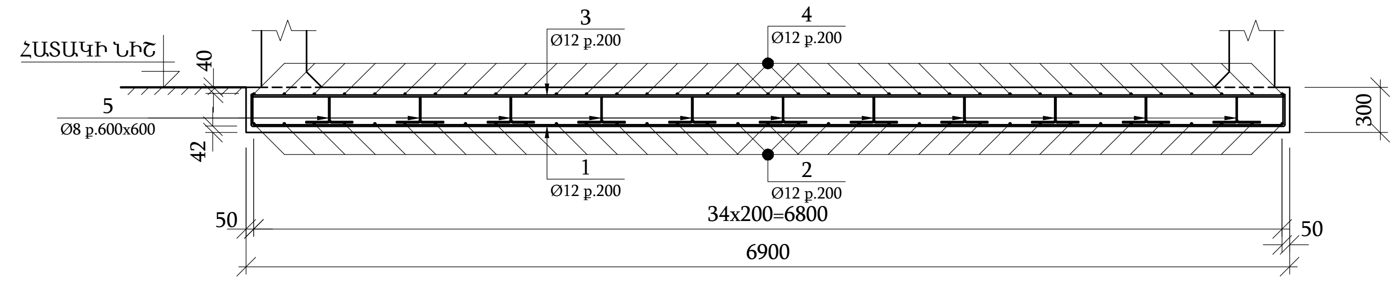

2-2 Մ 1:50

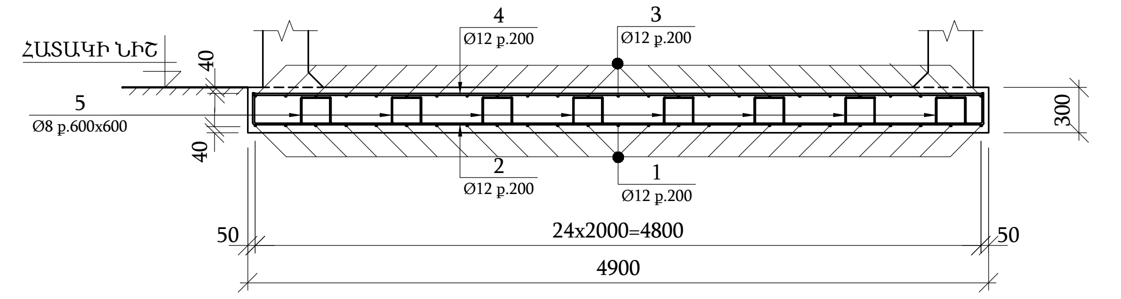

ՄԱՆՐԱՄԱՍՆԵՐԻ ԱՄՓՈՓԱԳԻՐ

Դիրք	Էսքիզ
5	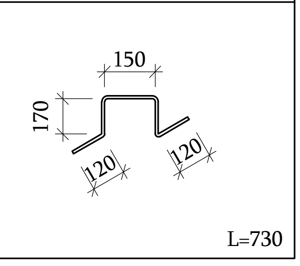 L=730

ՀԻՄՆԱՍԱԼԻ ՄԱՍՆԱԳԻՐԸ ԵՎ ԱՄՓՈՓԱԳԻՐԸ ՏԵՍ՝ ԹԵՐԹ - 5

«ԵՐԵՎԱՆԻ ՊԱՐԱՐՎԵՍՏԻ ՊԵՏԱԿԱՆ ՔՈԼԵՋ» ՊՈԱԿ			
նգճ	Հովսեփյան Է.		
նախագծեց	Հովսեփյան Է.		
ՊԱՏՎԻՐԱՏՈՒ՝ ՀԱՅԱՍՏԱՆԻ ՀԱՆՐԱՊԵՏՈՒԹՅԱՆ ԿՐԹՈՒԹԻԱՅՆ, ԳԻՏՈՒԹՅԱՆ, ՄՇԱԿՈՒՅԹԻ ՈՎ ՍՊՈՐՏԻ ՆԱԽԱՐԱՐՈՒԹՅՈՒՆ	Փուլ	Թերթ	Թերթեր
	Ան	ԵԲԿ-3	ԵԲԿ-7
ԵՐԵՎԱՆԻ ՊԱՐԱՐՎԵՍՏԻ ՊԵՏԱԿԱՆ ՔՈԼԵՋԻ ԻՆՔՆԱՇԽԱՏ ՀՐԴԵՀԱՇԻՋՄԱՆ ՀԱՄԱԿԱՐԳԻ ՀԱՄԱՐ ՆԱԽԱՏԵՍՎԱԾ Ե/Բ ՄԻԱՁՈՒՅԼ ՌԵԶԵՐՎՈՒԱՐԻ ՆԱԽԱԳԻԾ	«ԽՈՅԱՆՔ» ՍՊԸ լից N-ՔՊԼ 001379		
ՄԻԱՁՈՒՅԼ Ե/Բ ՋՐԻ ՌԵԶԵՐՎՈՒԱՐԻ ՀԻՄՆԱՍԱԼԻ ՍՏՈՐԻՆ ԵՎ ՎԵՐԻՆ ԳՈՏԻՆԵՐԻ ԱՄՐԱՆԱՎՈՐՄԱՆ ՍԽԵՄԱ			

ՄԻԱՁՈՒՅԼ Ե/Բ ՋՐԻ ՌԵԶԵՐՎՈՒԱՐԻ ՊԱՏԵՐԻ ԱՄՐԱՆԱՎՈՐՄԱՆ ՍԽԵՄԱ Մ1:50

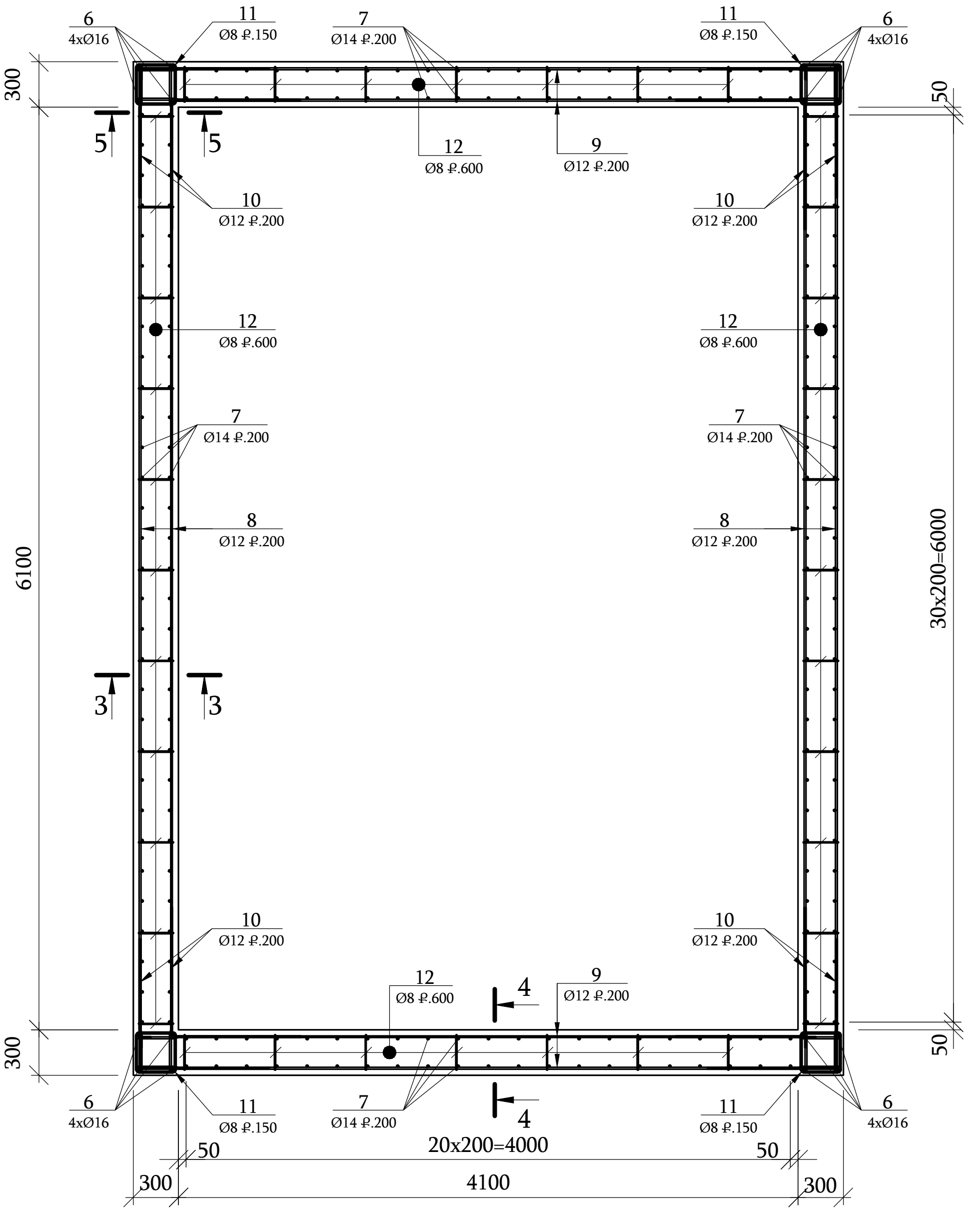

ԱՄՐԱՆՆԵՐԻ ԽԱՐՍԽՈՂ ԹԵՐԹԵՐԻ ԻՐԱԿԱՆԱՑՄԱՆ ՕՐԻՆԱԿՆԵՐ 16 ՀԱՏ Մ1:5

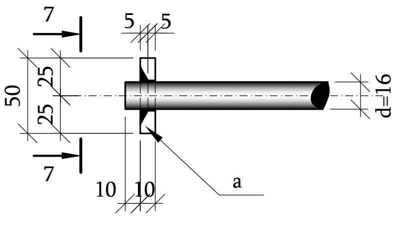

7 - 7
Մ 1:5

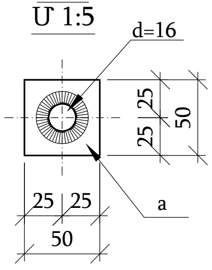

3-3 Մ 1:25

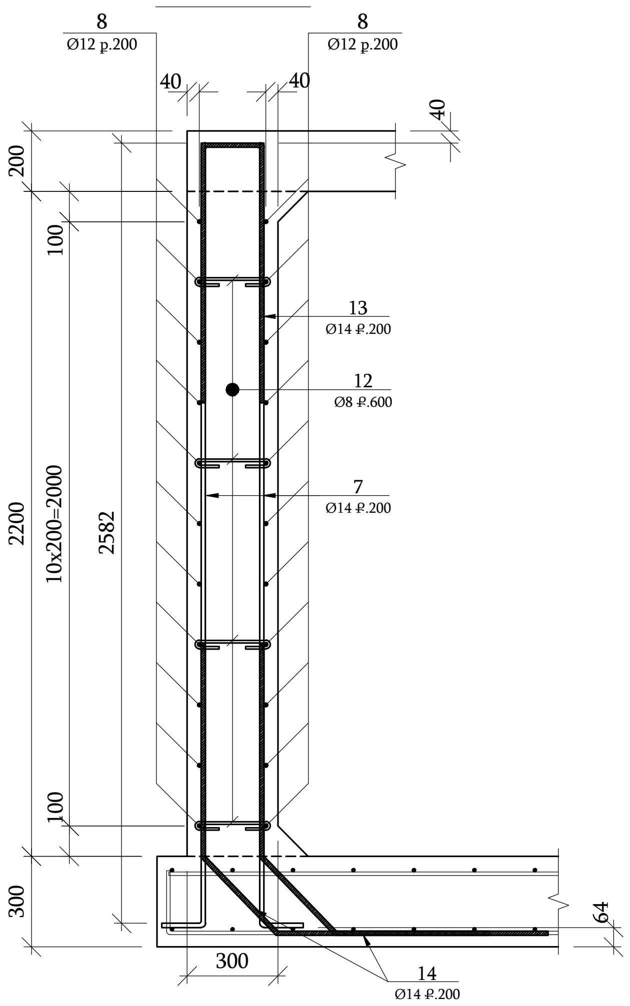

4-4 Մ 1:25

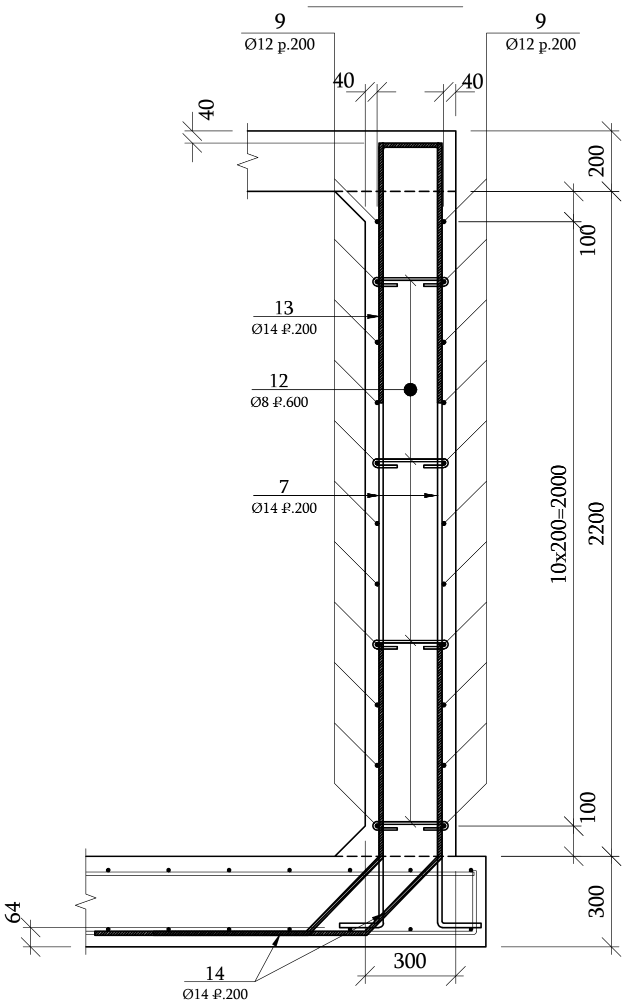

5-5 Մ 1:25

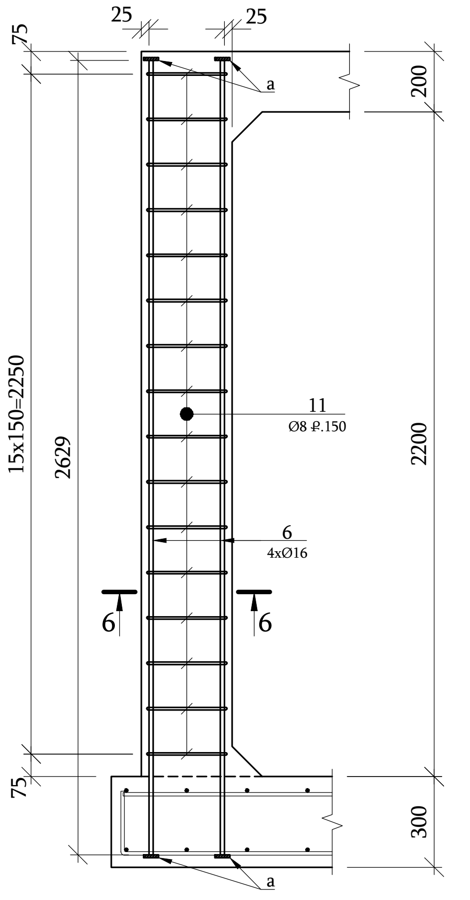

6-6 Մ 1:20

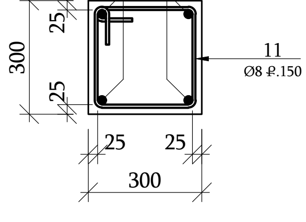

1. ԲՈԼՈՐ ՄԵՏԱՂԱԿԱՆ ՏԱՐՐԵՐԻ ԵՌԱԿՑՈՒՄՆԵՐԸ ԻՐԱԿԱՆԱՑՆԵԼ՝ ՀԱՄԱՁԱՅՆ «ГОСТ 5264-80»-ի, ԿԱՐԱՆԻ ՆՎԱԶԱԳՈՒՅՆ ԲԱՐՁՐՈՒԹՅՈՒՆԸ ԸՆԴՈՒՆԵԼՈՎ K_f = 8մմ: ԵՌԱԿՑՈՒՄԸ ԻՐԱԿԱՆԱՑՆԵԼ Э46A ԷԼԵԿՏՐՈԴՆԵՐՈՎ:

ՊԱՏԵՐԻ ՄԱՆՐԱՄԱՍՆԵՐԸ; ՄԱՍՆԱԳԻՐԸ ԵՎ ԱՄՓՈՓԱԳԻՐԸ ՏԵՍ ՝ ԹԵՐԹ - 5

				«ԵՐԵՎԱՆԻ ՊԱՐԱՐՎԵՍՏԻ ՊԵՏԱԿԱՆ ՔՈԼԵՋ» ՊՈԱԿ		
նգճ	Հովսեփյան Է.			ՊԱՏՎԻՐԱՏՈՒ՝ ՀԱՅԱՍՏԱՆԻ ՀԱՆՐԱՊԵՏՈՒԹՅԱՆ ԿՐԹՈՒԹՒԱՅՆ, ԳԻՏՈՒԹՅԱՆ, ՄՇԱԿՈՒՅԹԻ ՈՎ ՍՊՈՐՏԻ ՆԱԽԱՐԱՐՈՒԹՅՈՒՆ	Փուլ / Ան	Թերթ / ԵԲԿ-4	Թերթեր / ԵԲԿ-7
նախագծեց	Հովսեփյան Է.					
				ԵՐԵՎԱՆԻ ՊԱՐԱՐՎԵՍՏԻ ՊԵՏԱԿԱՆ ՔՈԼԵՋԻ ԻՆՔՆԱՇԽԱՏ ՀՐԴԵՀԱՇԻՋՄԱՆ ՀԱՄԱԿԱՐԳԻ ՀԱՄԱՐ ՆԱԽԱՏԵՍՎԱԾ Ե/Բ ՄԻԱՁՈՒՅԼ ՌԵԶԵՐՎՈՒԱՐԻ ՆԱԽԱԳԻԾ	«ԽՈՅԱՆՔ» ՍՊԸ լից N-ՔՊԼ 001379	
				ՄԻԱՁՈՒՅԼ Ե/Բ ՋՐԻ ՌԵԶԵՐՎՈՒԱՐԻ ՊԱՏԵՐԻ ԱՄՐԱՆԱՎՈՐՄԱՆ ՍԽԵՄԱ		

ՄԱՆՐԱՄԱՍՆԵՐԻ ԱՄՓՈՓԱԳԻՐ

ԴԻՐՔ	ԷՍՔԻԶ
10	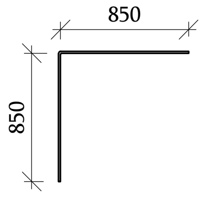 L=1700
11	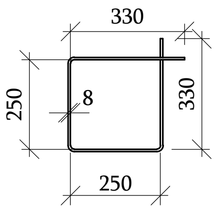 L=1160
12	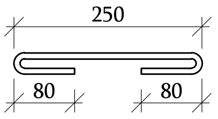 L=410
13	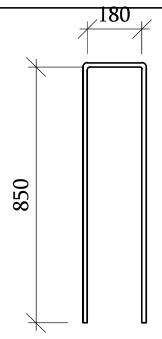 L=1880
14	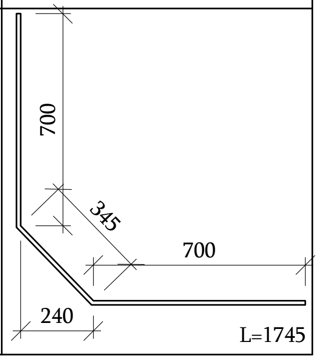 L=1745

ԱՄՐԱՆԻ ՄԱՍՆԱԳԻՐԸ ՄԻԱՁՈՒՅԼ Ե/Բ ՏԱՐՐԵՐԻ ՀԱՄԱՐ

ՏԱՐՐԻ ՄԱԿՆԻՇԸ	ԴԻՐՔ	ԷՍՔԻԶ	Ø մմ	L գ.մ.	N հատ	LxN գ.մ.	Քաշը կգ.
1	2	3	4	5	6	7	8
Ե/Բ ՀԻՄՆԱՍԱԼ	1	200 6812 200	Ø 12 A500C	7.21 գ.մ.	25	180.3	160.0
	2	200 4812 200	Ø 12 A500C	5.21 գ.մ.	35	182.4	161.9
	3	6820	Ø 12 A500C	6.82 գ.մ.	25	170.5	151.3
	4	4820	Ø 12 A500C	4.82 գ.մ.	25	120.5	106.9
	5	տես արտածումը	Ø 8 A500C	0.73 գ.մ.	102	74.5	29.4

ԱՄՐԱՆԻ ՄԱՍՆԱԳԻՐԸ ՄԻԱՁՈՒՅԼ Ե/Բ ՏԱՐՐԵՐԻ ՀԱՄԱՐ

ՏԱՐՐԻ ՄԱԿՆԻՇԸ	ԴԻՐՔ	ԷՍՔԻԶ	Ø մմ	L գ.մ.	N հատ	LxN գ.մ.	Քաշը կգ.
1	2	3	4	5	6	7	8
Ե/Բ ՊԱՏԵՐ	6	2630	Ø 16 A500C	2.63 գ.մ.	16	42.1	66.4
	7	130 2580	Ø 14 A500C	2.71 գ.մ.	208	563.7	680.8
	8	6660	Ø 12 A500C	6.66 գ.մ.	44	293.0	260.0
	9	4660	Ø 12 A500C	4.66 գ.մ.	44	205.0	181.9
	10	տես արտածումը	Ø 12 A500C	1.7 գ.մ.	88	149.6	132.7
	11	տես արտածումը	Ø 8 A500C	1.16 գ.մ.	64	74.2	29.3
	12	տես արտածումը	Ø 8 A500C	0.41 գ.մ.	140	57.4	22.6
	13	տես արտածումը	Ø 14 A500C	1.88 գ.մ.	104	195.5	236.1
	14	տես արտածումը	Ø 14 A500C	1.75 գ.մ.	208	364.0	439.6

ՆՅՈՒԹԱԾԱԽՍԻ ԱՄՓՈՓԱԳԻՐ Ե/Բ ՏԱՐՐԵՐԻ ՀԱՄԱՐ , ԿԳ

ՏԱՐՐԻ ՄԱԿՆԻՇԸ	B25 (D2400) ԴԱՍԻ ԲԵՏՈՆԻ ԾԱԽՍԸ $մ^3$	ԱՄՐԱՆԱՅԻՆ ՇԻՆՎԱԾՔՆԵՐ				ԸՆԴՀԱՆ .ԾԱԽՍԸ
		ԱՄՐԱՆԻ ԴԱՍԸ			ԸՆԴԱՄ.	
		Ա 500C				
		ГОСТ 34028-2016				
		Ø 8	Ø 12	ԸՆԴՀԱՆ		
ՀՍմ-1 (1 ՀԱՏ)	10.15	29.4	580.1	609.5	609.5	609.5
Ընդամենը	10.2	29.4	580.1	609.5	609.5	609.5

ՆՅՈՒԹԱԾԱԽՍԻ ԱՄՓՈՓԱԳԻՐ Ե/Բ ՏԱՐՐԵՐԻ ՀԱՄԱՐ , ԿԳ

ՏԱՐՐԻ ՄԱԿՆԻՇԸ	B25 (D2400) ԴԱՍԻ ԲԵՏՈՆԻ ԾԱԽՍԸ $մ^3$	ԱՄՐԱՆԱՅԻՆ ՇԻՆՎԱԾՔՆԵՐ						ԸՆԴՀԱՆ .ԾԱԽՍԸ
		ԱՄՐԱՆԻ ԴԱՍԸ					ԸՆԴԱՄ.	
		Ա 500C						
		ГОСТ 34028-2016						
		Ø 8	Ø 12	Ø 14	Ø 16	ԸՆԴՀԱՆ		
Ե/Բ ՊԱՏԵՐ (1 ՀԱՏ)	14.30	52.0	574.6	1356.5	66.4	2049.5	2049.5	2049.5
Ընդամենը	14.3	52.0	574.6	1356.5	66.4	2049.5	2049.5	2049.5

				«ԵՐԵՎԱՆԻ ԳԵՂԱՐՎԵՍՏԻ ՊԵՏԱԿԱՆ ՔՈԼԵՋ» ՊՈԱԿ		
նգձ	Հովսեփյան Է.			ՊԱՏՎԻՐԱՏՈՒ՝ ՀԱՅԱՍՏԱՆԻ ՀԱՆՐԱՊԵՏՈՒԹՅԱՆ ԿՐԹՈՒԹՅԱՆ, ԳԻՏՈՒԹՅԱՆ, ՄՇԱԿՈՒՅԹԻ ԵՎ ՍՊՈՐՏԻ ՆԱԽԱՐԱՐՈՒԹՅՈՒՆ	Փուլ	Թերթ	Թերթեր
նախագծեց	Հովսեփյան Է.				Ան	ԵԲԿ-5	ԵԲԿ-7
				ԵՐԵՎԱՆԻ ԳԵՂԱՐՎԵՍՏԻ ՊԵՏԱԿԱՆ ՔՈԼԵՋԻ ԻՆՔՆԱՇԽԱՏ ՀՐԴԵՀԱՇԻՋՄԱՆ ՀԱՄԱԿԱՐԳԻ ՀԱՄԱՐ ՆԱԽԱՏԵՍՎԱԾ Ե/Բ ՄԻԱՁՈՒՅԼ ՌԵԶԵՐՎՈՒԱՐԻ ՆԱԽԱԳԻԾ ՄԻԱՁՈՒՅԼ Ե/Բ ՋՐԻ ՌԵԶԵՐՎՈՒԱՐԻ ՀԻՄՆԱՍԱԼԻ ԵՎ ՊԱՏԵՐԻ ՆՅՈՒԹԱԾԱԽՍԻ ՄԱՍՆԱԳԻՐԸ ԵՎ ԱՄՓՈՓԱԳԻՐԸ	«ԽՈՅԱՆՔ» ՍՊԸ լից N-ՔՊԼ 001379		

ՄԻԱՁՈՒՅԼ Ե/Բ ՋՐԻ ՌԵԶԵՐՎՈՒԱՐԻ ԾԱԾԿԻ ՍՏՈՐԻՆ ԳՈՏՈՒ ԱՄՐԱՆԱՎՈՐՄԱՆ ՍԽԵՄԱ Մ1:50

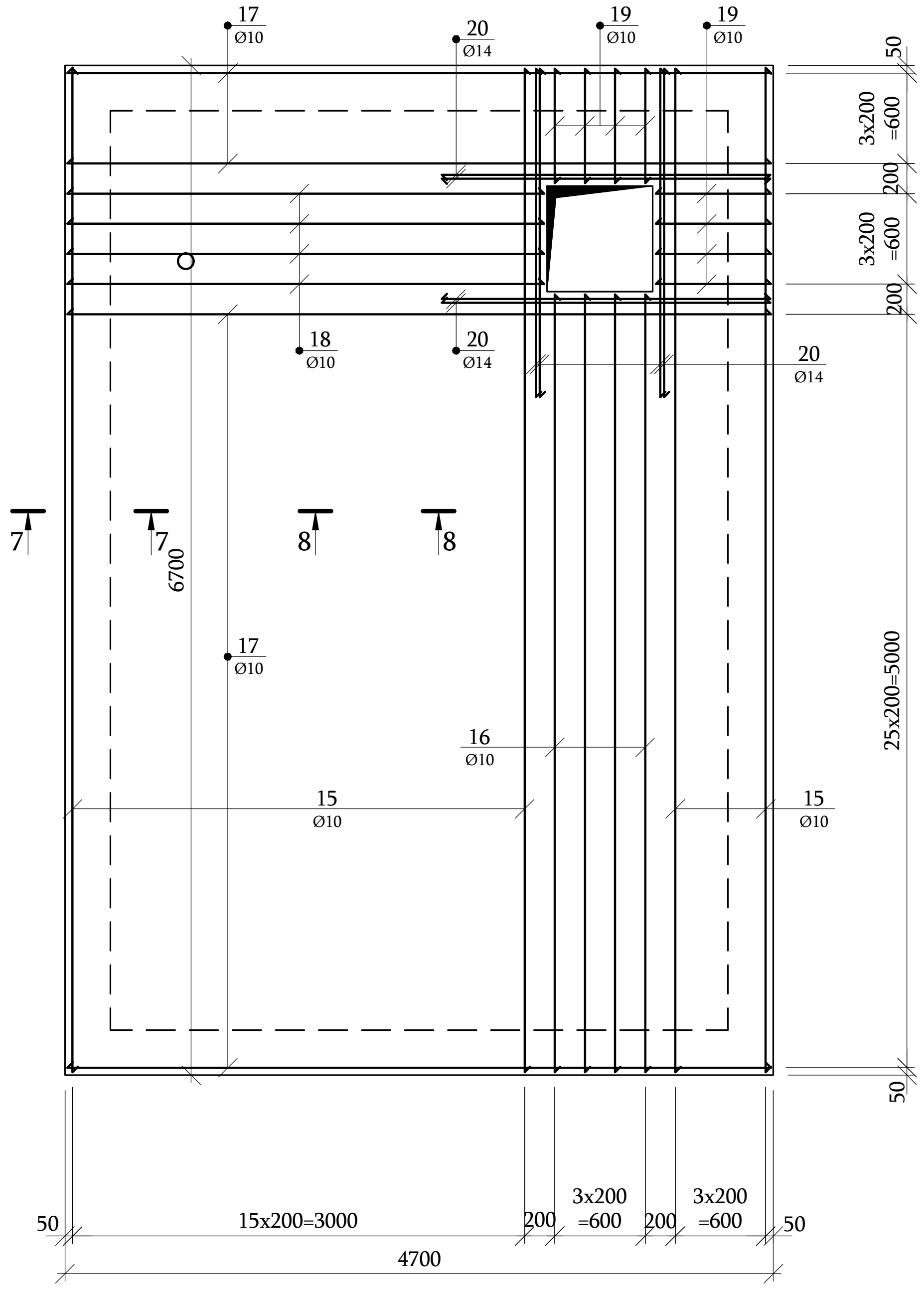

ՄԻԱՁՈՒՅԼ Ե/Բ ՋՐԻ ՌԵԶԵՐՎՈՒԱՐԻ ԾԱԾԿԻ ՎԵՐԻՆ ԳՈՏՈՒ ԱՄՐԱՆԱՎՈՐՄԱՆ ՍԽԵՄԱ Մ1:50

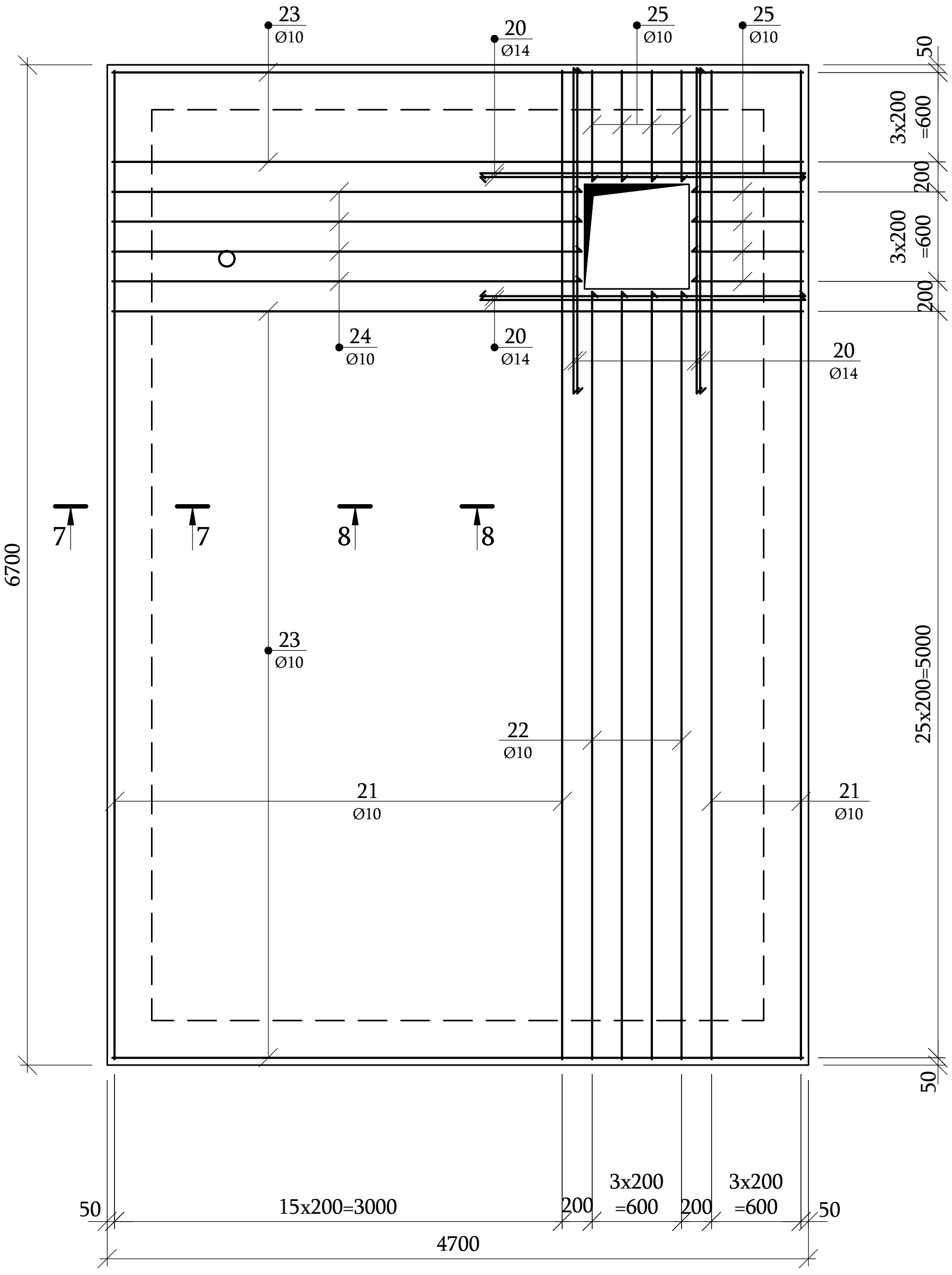

ՄԱՆՐԱՄԱՍՆԵՐԻ ԱՄՓՈՓԱԳԻՐ

ԴԻՐՔ	ԷՍՔԻԶ
26	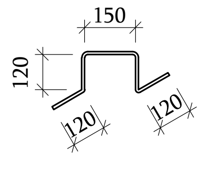 L=630

7-7 Մ 1:20

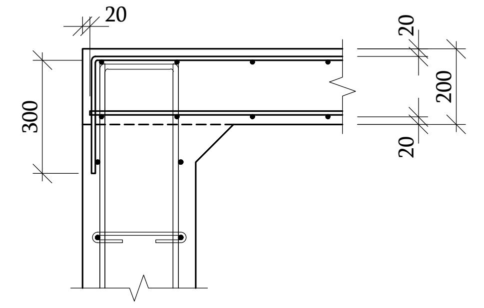

8-8 Մ 1:10

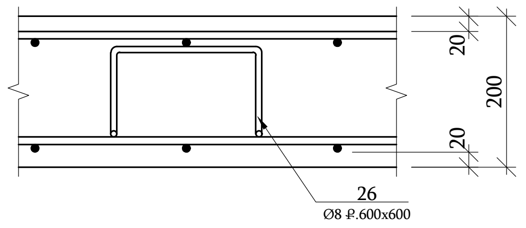

				«ԵՐԵՎԱՆԻ ՊԱՐԱՐՎԵՍՏԻ ՊԵՏԱԿԱՆ ՔՈԼԵՋ» ՊՈԱԿ
նզմ	Հովսեփյան Է.			ՊԱՏՎԻՐԱՏՈՒ՝ ՀԱՅԱՍՏԱՆԻ ՀԱՆՐԱՊԵՏՈՒԹՅԱՆ ԿՐԹՈՒԹՅԱՆ, ԳԻՏՈՒԹՅԱՆ, ՄՇԱԿՈՒՅԹԻ ՈՎ ՍՊՈՐՏԻ ՆԱԽԱՐԱՐՈՒԹՅՈՒՆ
նախագծեց	Հովսեփյան Է.			
				ԵՐԵՎԱՆԻ ՊԱՐԱՐՎԵՍՏԻ ՊԵՏԱԿԱՆ ՔՈԼԵՋԻ ԻՆՔՆԱՇԽԱՏ ՀՐԴԵՀԱՇԻՋՄԱՆ ՀԱՄԱԿԱՐԳԻ ՀԱՄԱՐ ՆԱԽԱՏԵՍՎԱԾ Ե/Բ ՄԻԱՁՈՒՅԼ ՌԵԶԵՐՎՈՒԱՐԻ ՆԱԽԱԳԻԾ
				ՄԻԱՁՈՒՅԼ Ե/Բ ՋՐԻ ՌԵԶԵՐՎՈՒԱՐԻ ԾԱԾԿԻ ՍՏՈՐԻՆ ԵՎ ՎԵՐԻՆ ԳՈՏԻՆԵՐԻ ԱՄՐԱՆԱՎՈՐՄԱՆ ՍԽԵՄԱ

Փուլ	Թերթ	Թերթեր
Ան	ԵԲԿ-6	ԵԲԿ-7

«ԽՈՅԱՆՔ» ՍՊԸ
լից N-ՔՊԼ 001379

ԱՄՐԱՆԻ ՄԱՍՆԱԳԻՐԸ ՄԻԱՁՈՒՅԼ Ե/Բ ՏԱՐՐԵՐԻ ՀԱՄԱՐ

ՏԱՐՐԻ ՄԱԿՆԻՇԸ	Դիրք	ԷՍՔԻԶ	Ø մմ	L գ.մ.	N հատ	LxN գ.մ.	Քաշը կգ.
1	2	3	4	5	6	7	8
Ե/Բ ԾԱԾԿԻ ՍԱԼ	15	6660	Ø 10 A500C	6.66 գ.մ.	20	133.2	82.1
	16	5160	Ø 10 A500C	5.16 գ.մ.	4	20.6	12.7
	17	4670	Ø 10 A500C	4.67 գ.մ.	30	140.1	86.3
	18	3165	Ø 10 A500C	3.17 գ.մ.	4	12.7	7.8
	19	760	Ø 10 A500C	0.76 գ.մ.	8	6.1	3.7
	20	2180	Ø 14 A500C	2.18 գ.մ.	16	34.9	42.1
	21	300 6620 300	Ø 10 A500C	6.92 գ.մ.	20	138.4	85.3
	22	300 5140	Ø 10 A500C	5.44 գ.մ.	4	21.8	13.4
	23	300 4630 300	Ø 10 A500C	4.93 գ.մ.	30	147.9	91.1
	24	300 3145	Ø 10 A500C	3.45 գ.մ.	4	13.8	8.5
	25	300 740	Ø 10 A500C	1.04 գ.մ.	8	8.3	5.1
	26	տես արտածումը	Ø 8 A500C	0.63 գ.մ.	95	59.9	23.6

ՆՅՈՒԹԱԾԱԽՍԻ ԱՄՓՈՓԱԳԻՐ Ե/Բ ՏԱՐՐԵՐԻ ՀԱՄԱՐ , ԿԳ

ՏԱՐՐԻ ՄԱԿՆԻՇԸ	B25 (D2400) ԴԱՍԻ ԲԵՏՈՆԻ ԾԱԽՍԸ $մ^3$	ԱՄՐԱՆԱՅԻՆ ՇԻՆՎԱԾՔՆԵՐ					ԸՆԴՀԱՆ .ԾԱԽՍԸ
		ԱՄՐԱՆԻ ԴԱՍԸ				ԸՆԴԱՄ.	
		A 500C					
		ГОСТ 34028-2016					
		Ø 8	Ø 10	Ø 14	ԸՆԴՀԱՆ		
Ե/Բ ԾԱԾԿ (1 ՀԱՏ)	6.30	23.6	396.1	42.1	461.8	461.8	461.8
Ընդամենը	6.3	23.6	396.1	42.1	461.8	461.8	461.8

Պատի գաջի սվաղի քանդում 90$մ^2$
Պատի ցեմենտավազի սվաղում 51$մ^2$
Առաստաղի լատեքսային ներկում գիպսոնիտով քսահարթեցումով 30$մ^2$
Պատերի լատքսային ներկում
Բետոնե հատակի կառուցում h=20սմ 4,5$մ^3$

				«ԵՐԵՎԱՆԻ ԳԵՂԱՐՎԵՍՏԻ ՊԵՏԱԿԱՆ ՔՈԼԵՋ» ՊՈԱԿ
նգծ	Հովսեփյան Է.			ՊԱՏՎԻՐԱՏՈՒ՝ ՀԱՅԱՍՏԱՆԻ ՀԱՆՐԱՊԵՏՈՒԹՅԱՆ ԿՐԹՈՒԹՅԱՆ, ԳԻՏՈՒԹՅԱՆ, ՄՇԱԿՈՒՅԹԻ ՈՒ ՍՊՈՐՏԻ ՆԱԽԱՐԱՐՈՒԹՅՈՒՆ
նախագծեց	Հովսեփյան Է.			Փուլ: Ան; Թերթ: ԵԲԿ-7; Թերթեր: ԵԲԿ-7
				ԵՐԵՎԱՆԻ ԳԵՂԱՐՎԵՍՏԻ ՊԵՏԱԿԱՆ ՔՈԼԵՋԻ ԻՆՔՆԱՇԽԱՏ ՀՐԴԵՀԱՇԻՋՄԱՆ ՀԱՄԱԿԱՐԳԻ ՀԱՄԱՐ ՆԱԽԱՏԵՍՎԱԾ Ե/Բ ՄԻԱՁՈՒՅԼ ՌԵԶԵՐՎՈՒԱՐԻ ՆԱԽԱԳԻԾ
				ՄԻԱՁՈՒՅԼ Ե/Բ ՋՐԻ ՌԵԶԵՐՎՈՒԱՐԻ ԾԱԾԿԻ ՍԱԼԻ ՆՅՈՒԹԱԾԱԽՍԻ ՄԱՍՆԱԳԻՐԸ ԵՎ ԱՄՓՈՓԱԳԻՐԸ
				«ԽՈՅԱՆՔ» ՍՊԸ լից N-ՔՊԼ 001379